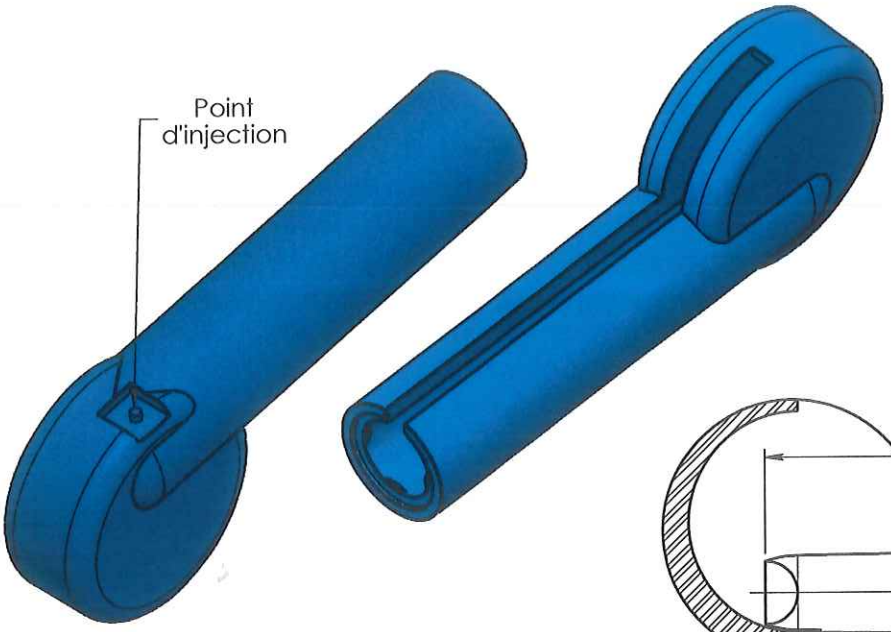

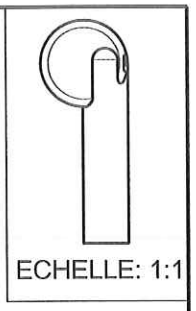

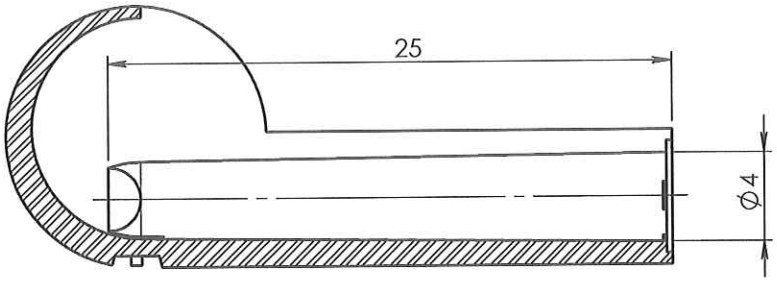

COUPE A-A

ORIGINAL

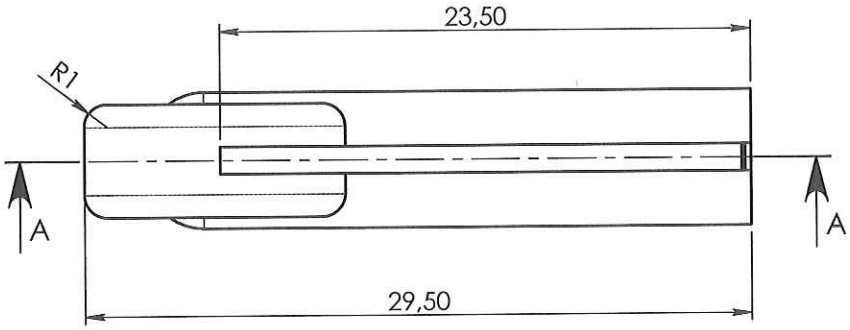

APPROBATION / APPROVAL		
Client / Customer : 24.11.2016	Promepla Resp. BE :	Promepla Qualité :
Nom / Name, date & signature		

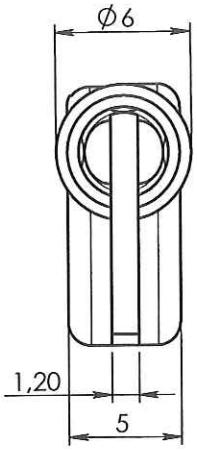

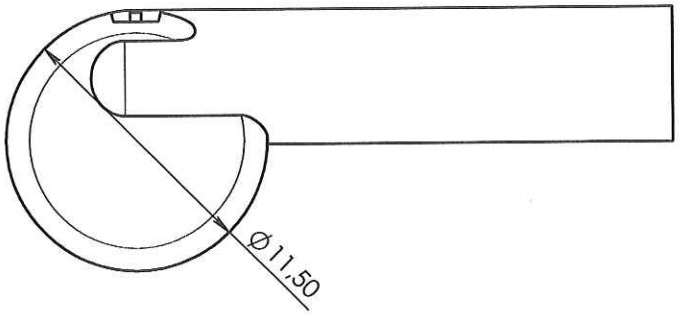

NOTA: bavure hauteur maxi acceptée jusqu'à 0.12mm

Rev.	Date	Designer	Modifications	N° Fiche FOR073 ou FOR021
3	04/11/2015	RANDAZZO	Mise à jour graphique suite au changement de position du point d'injection et mise à jour cotation.	FOR021: 7234
2	22/10/10	RANDAZZO	Ajout information sur bavure autorisé et code matière colorant bleu M0782. Mise en plan formatSW.	

Normes : ISO 594-1		
Matière : PEHD + Colorant bleu	P. 1 / 1	Echelle : 3:1
Code matière : M1037 + M0782	Revision : 3	Format : A4
Reference : RCQ01072	Tolérances générales : ±0.30	Unités : mm, °, grs
Designation : PROTECTEUR DE GUIDE en "J" PEHD BLEU		PROMEPLA FOR035-1

Propriété PROMEPLA - Usage Interne - Ne peut être reproduit ou diffusé sans autorisation
Le Copori - 9, avenue Albert II - MC 98000 MONACO - Phone : + 377.97.98.42.32 - Fax : + 377.92.05.61.50
http://www.promepla.com