ECHELLE 1:1

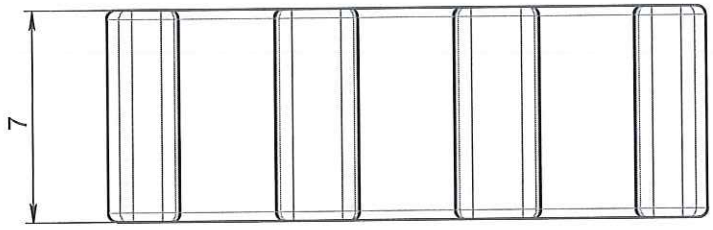

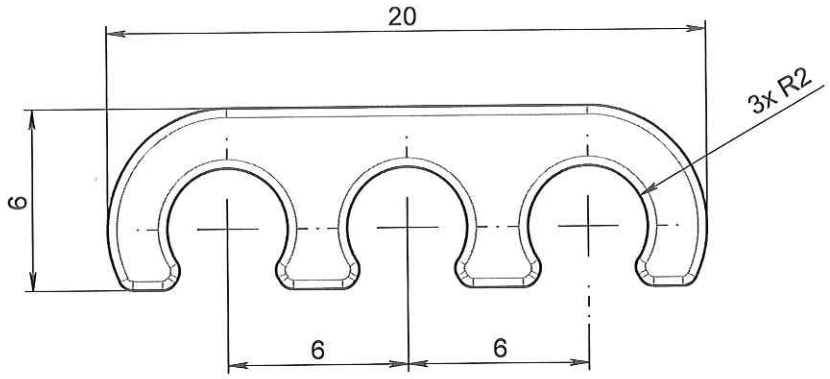

ORIGINAL

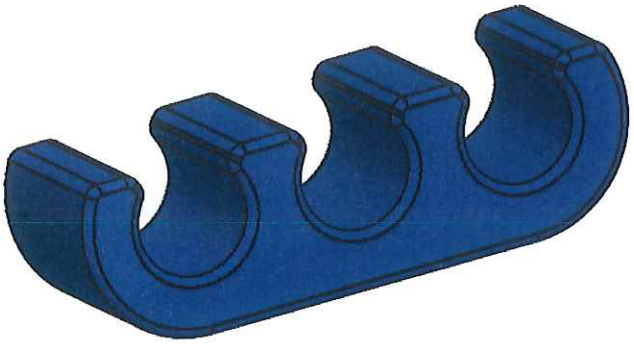

0	24/01/2012	BOUJMADA	Creation		
Rev.	Date	Designer	Modifications	Internal Validation	Quality Validation

Dessinateur : BOUJMADA Date : 24-01-12	Visa : Fred Douchin PROMEPLA Date : 16 08 12	Echelle : 4:1 Unités : mm, °, grs	Tolérances générales :
Matière : PEHD + Colorant bleu		Normes :	
Code matière : M0003 + M0813		P. 1 / 1	
Référence : RAF02072 Désignation : TRIPLE GUIDE PEHD BLEU POUR TUBE ØE 4mm		Révision : 0	PROMEPLA FOR035-0

Propriété PROMEPLA - Usage Interne - Ne peut être reproduit ou diffusé sans autorisation
Le Copori - 9, avenue Albert II - MC 98000 MONACO - Phone : + 377.97.98.42.32 - Fax : + 377.92.05.61.50
http://www.promepla.com