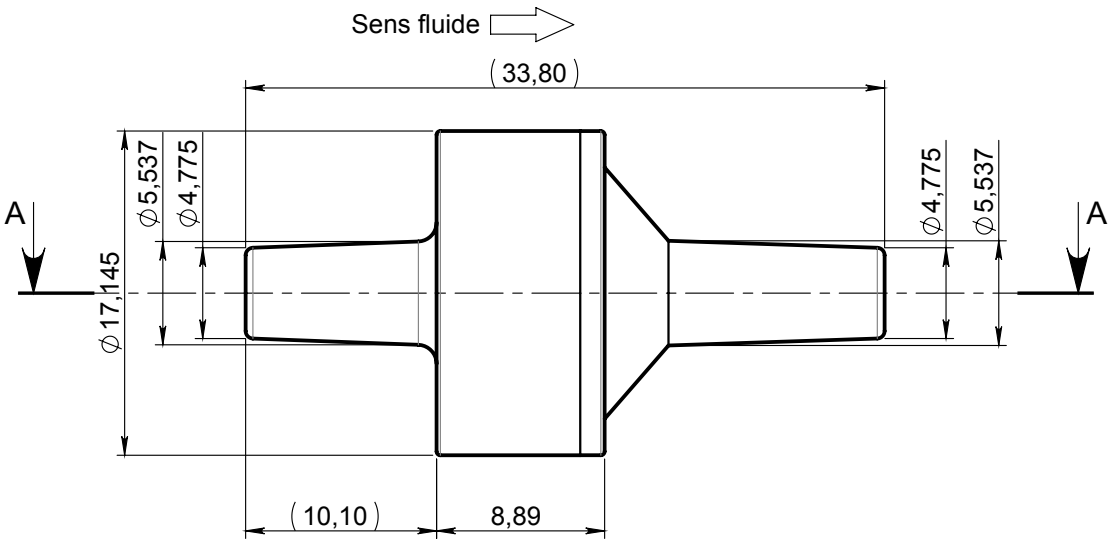

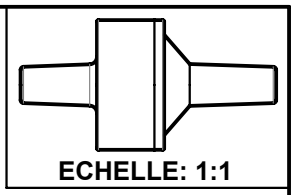

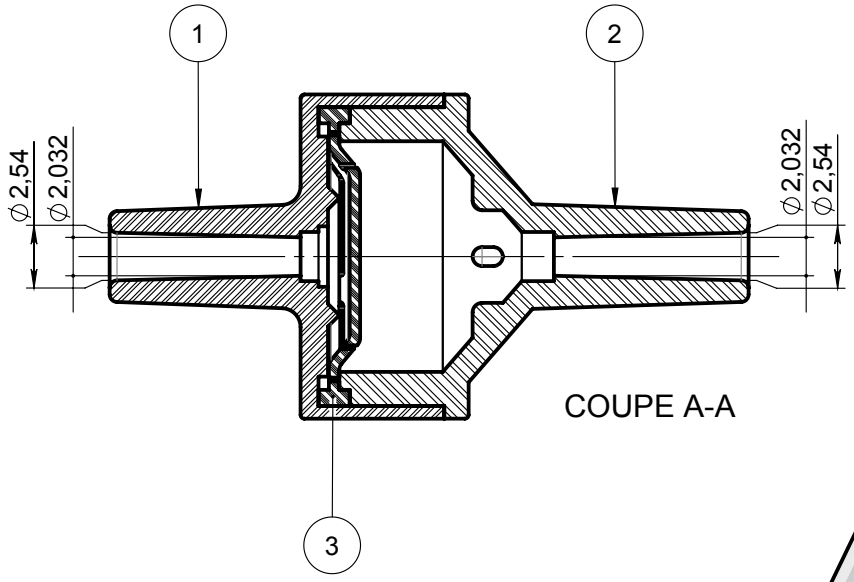

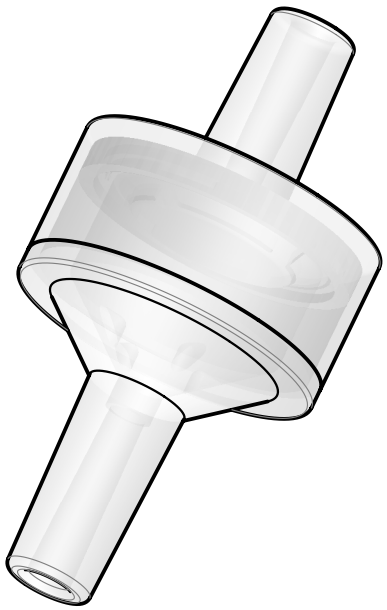

NOTA:

REP.	Matière	Code matière
1	PMMA	M0107
2		
3	Silicone	M0341

Rev.	Date	Designer	Modification	N° FOR073 ou FOR021
00	28-07-2017	FRA	Création du plan	10506

Verif R&D : FDA Date : 25-09-2017	Verif QA : CGI Date : 03-10-2017	Verif client : Date :	Normes :

Matière : PMMA - SILICONE		Revision : 00
Code matière : M0107 - M0341		Etat : VALID
Reference : PBN28990 Designation : VALVE ANTI-RETOUR GROS DEBIT - POUR TUBE ØI 4.8mm	Tolérances générales : ±0.254 Unités : mm, °, grs	Echelle : 5:2 PROMEPLA FOR035-2 P. 1 / 1 A4

Propriété PROMEPLA - Usage Interne - Ne peut être reproduit ou diffusé sans autorisation
Le Copori - 9, avenue Albert II - MC 98000 MONACO - Phone : + 377.97.98.42.32 - Fax : + 377.92.05.61.50 - http://www.promepla.com