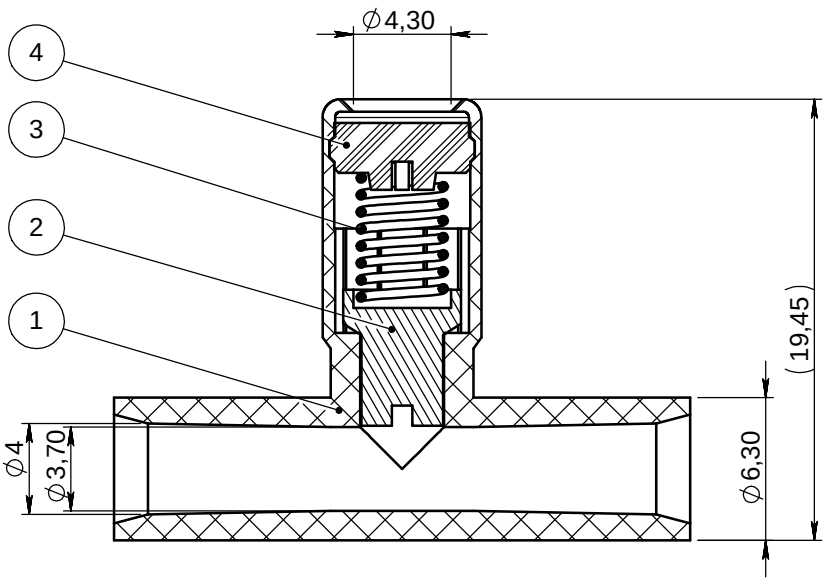

COUPE A-A

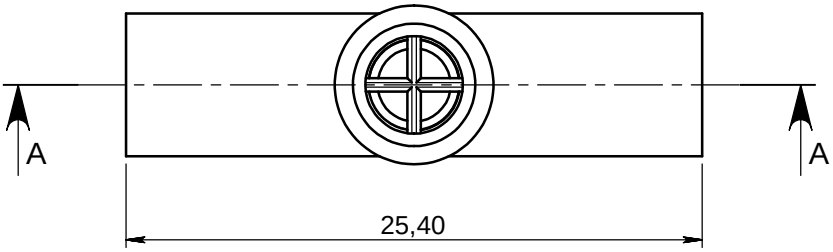

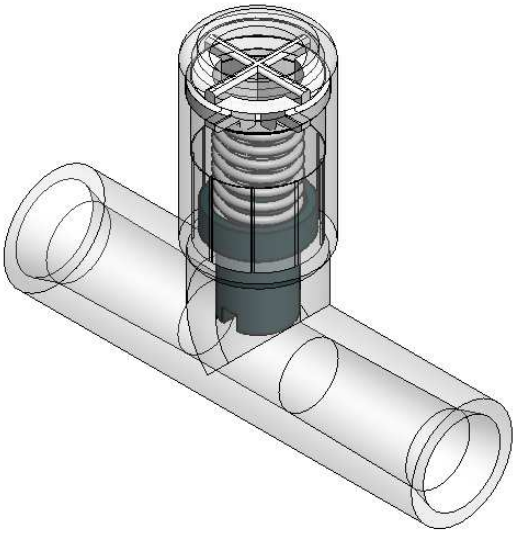

ECHELLE: 1:1

NOTA:

Rep.	Matière	Code matière
1	PC	M0260
2	Elastomère	M0256
3	Inox	M0608
4	PP	M0216

Rev.	Date	Designer	Modifications	Internal Validation	Quality Validation
0	20/07/12	RANDAZZO	Creation		

Dessinateur : RANDAZZO Date : 20-07-12	Visa : PROMEPLA Date :	Echelle : 3:1 Unités : mm, °, grs	Tolérances générales :
Matière : VOIR NOTA		Normes :	
Code matière : VOIR NOTA		P. 1 / 1	
Référence : PBN00199 Désignation : PRESSURE RELIEF T-PORT VALVE		Révision : 0	PROMEPLA FOR035-0

Propriété PROMEPLA - Usage Interne - Ne peut être reproduit ou diffusé sans autorisation
Le Copori - 9, avenue Albert II - MC 98000 MONACO - Phone : + 377.97.98.42.32 - Fax : + 377.92.05.61.50
http://www.promepla.com