COUPE A-A

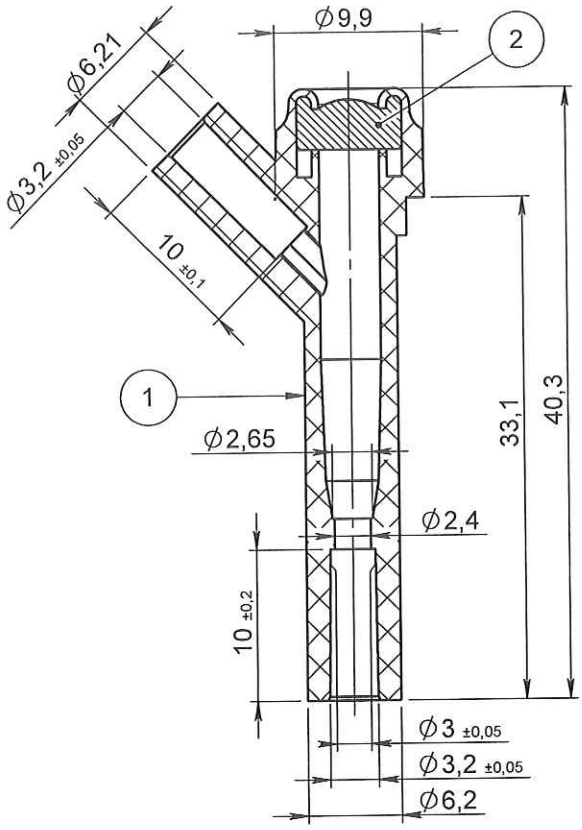

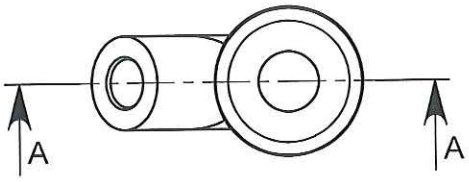

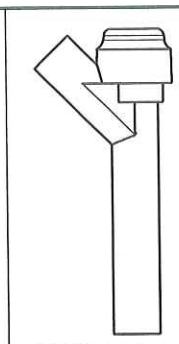

ECHELLE 1:1

NOTA :

Rep	Matière	Code matière
1	ABS	M0071
2	Polysoprène	M0020

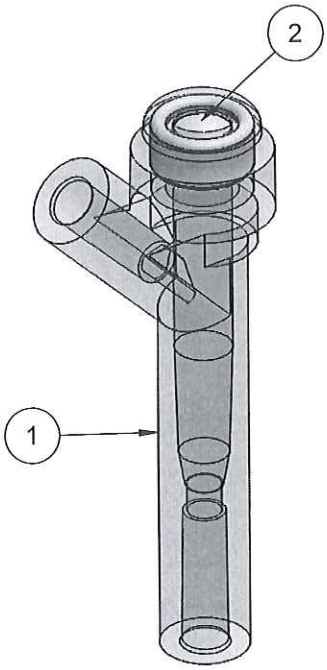

ORIGINAL

Rev.	Date	Designer	Modifications	Internal Validation	Quality Validation
1	10/09/2012	BOUJMADA	Mise à jour désignation et mise au format SW		
0	05/12/2005	BOUCHARD	Creation		

Dessinateur : BOUCHARD Date : 05/12/2005	Visa : Fred Dauchin PROMEPLA Date : 07.11.12	Echelle : 2:1 Unités : mm, °, grs	Tolérances générales : ±0.2
Matière : VOIR NOTA		Normes :	
Code matière : VOIR NOTA		P. 1 / 1	
Référence : ICB07050 Désignation : SITE D'INJECTION EN Y - LATEX FREE POUR TUBE OD 3.15mm		Révision : 1	PROMEPLA FOR035-0

Propriété PROMEPLA - Usage Interne - Ne peut être reproduit ou diffusé sans autorisation
Le Copori - 9, avenue Albert II - MC 98000 MONACO - Phone : + 377.97.98.42.32 - Fax : + 377.92.05.61.50
http://www.promepla.com