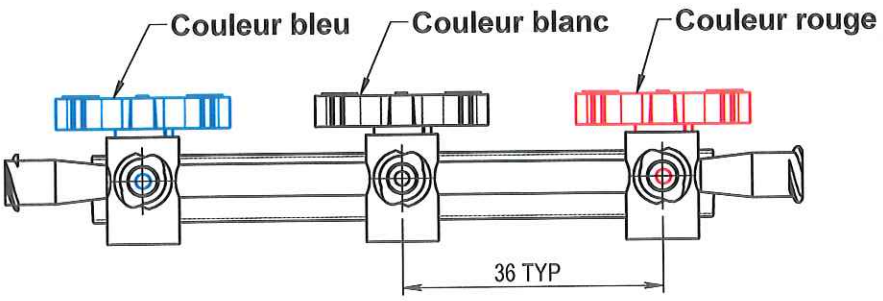

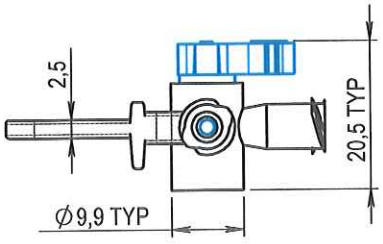

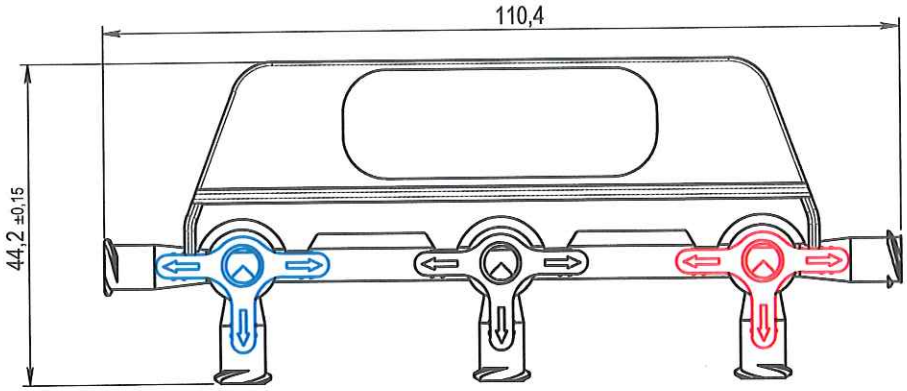

NOTA:

Rep	Matière	Code matière
1	PC	M0788
2	PEHD+colorant	M0635+M0921
3	PEHD+colorant	M0635+M0674
4	PEHD+colorant	M0635+M0922
	Silicone (lubrifiant)	M0528

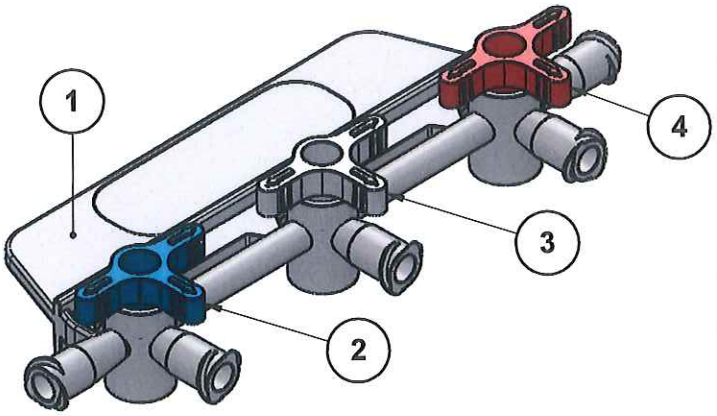

APPROBATION / APPROVAL		
Client / Customer : FD 24.11.2016	Promepla Resp. BE :	Promepla Qualité :
Nom / Name, date & signature		

ORIGINAL

Rev.	Date	Designer	Modifications	N° Fiche FOR073 ou FOR021
2	25/01/2016	BOUJMADA	Mise à jour codes matières et mise au format SW	FOR021 : 7442

Normes : ISO 594-1 / ISO 594-2

Matière : VOIR NOTA	P. 1 / 1	Echelle : 1:1
Code matière : VOIR NOTA	Revision : 2	Format : A4
Reference : HHM0309W Designation : RAMPE 3 ROBINETS TOUT LUER LOCK FEMELLE	Tolérances générales : ±0.10	Unités : mm, °, grs PROMEPLA FOR035-1

Propriété PROMEPLA - Usage Interne - Ne peut être reproduit ou diffusé sans autorisation
Le Copori - 9, avenue Albert II - MC 98000 MONACO - Phone : + 377.97.98.42.32 - Fax : + 377.92.05.61.50
http://www.promepla.com