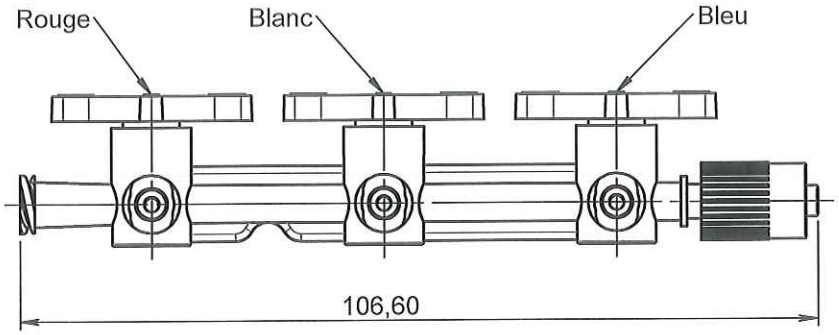

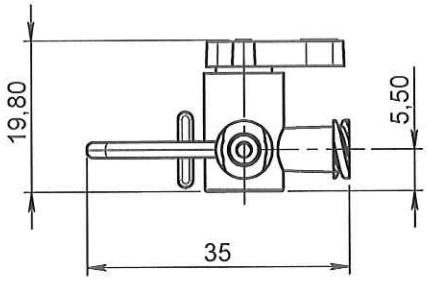

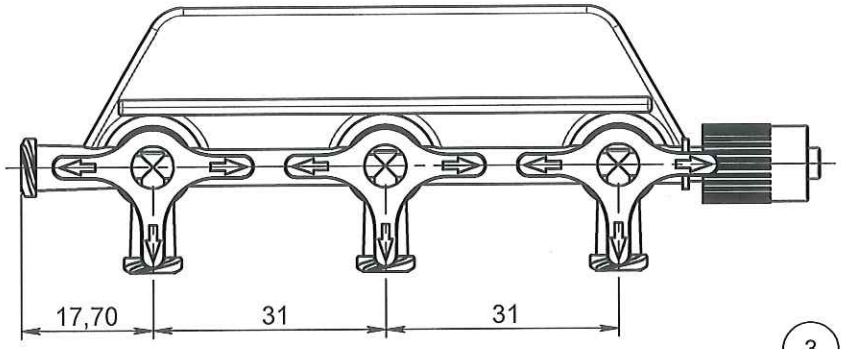

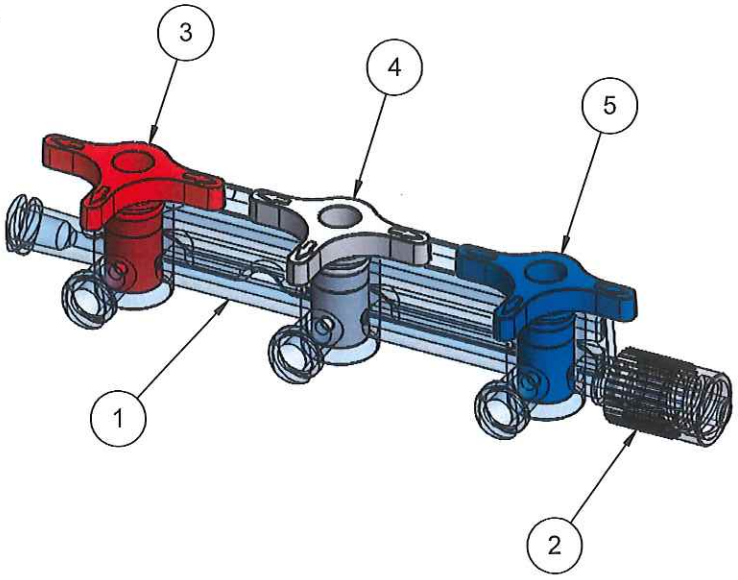

NOTA:

Table générale		
Rep	**Matière**	**Code matière**
1	PC	M0260
2	ABS	M0071
3	PEHD	M0354
4		
5		

ORIGINAL

APPROBATION / APPROVAL		
Client / Customer :	Promepla Resp. BE :	Promepla Qualité :
	11 08 15	
Nom / Name, date & signature		

0	01/09/2014	RANDAZZO	Creation (Code proto 010914B)	FOR073: 8124
Rev.	Date	Designer	Modifications	N° Fiche FOR073 ou FOR021

Normes : ISO 594-1

Matière : VOIR NOTA	P. 1 / 1	Echelle : 1:1	
Code matière : VOIR NOTA	Revision : 0	Format : A4	
Reference : HHF00399 Designation : RAMPE 3 ROBINETS PC RX- LLMM A DROITE - SANS CAPE	Tolérances générales :	Unités : mm, °, grs PROMEPLA FOR035-1	

Propriété PROMEPLA - Usage Interne - Ne peut être reproduit ou diffusé sans autorisation
Le Copori - 9, avenue Albert II - MC 98000 MONACO - Phone : + 377.97.98.42.32 - Fax : + 377.92.05.61.50
http://www.promepla.com