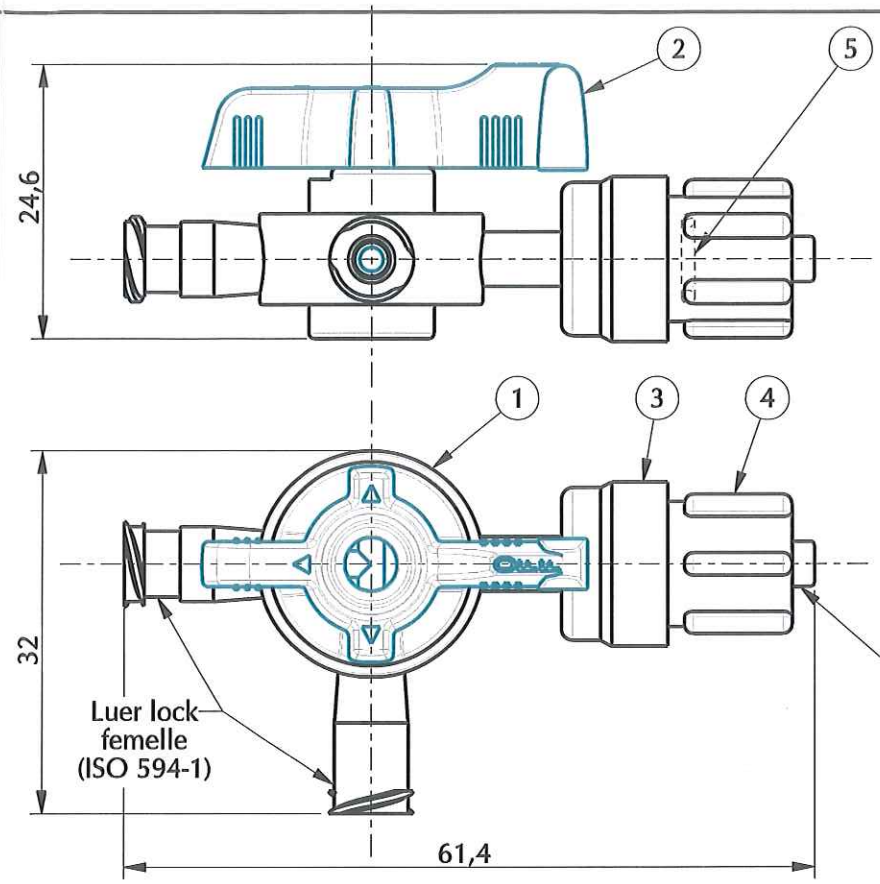

VUE 3D
Echelle : 3 : 2

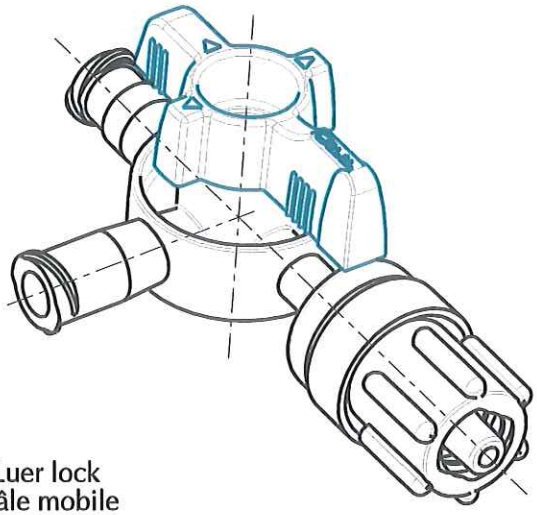

NOTA :

Rep.	Matière	Code matière
1	Polycarbonate	M0025
2	POM	M0640
3	Polycarbonate	M0025
4	Polycarbonate	M0025 + M0027
5	Elastomère	M0639
	Lubrifiant: Silicone	M0641

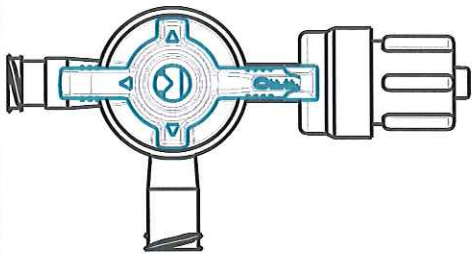

ECHELLE 1,000

ORIGINAL

Rév.	Date	Modifications	Visa
0	24/09/09	Création plan	RANDAZZO

Dessinateur : RANDAZZO Date : 24 / 09 / 2009	Visa : Fred Danchin PROMEPLA Date : 22 / 10 / 2009	Echelle : 3 : 2	Tolérances générales
Matière : VOIR NOTA		Normes :	
Code matière : VOIR NOTA		Planche : 1 / 1	
N° Référence : HGQ14995 Désignation : Robinet HP 1200 psi 3 voies OFF 180° -Vert- LLMM avec joint torique		Révision : 0	PROMEPLA FOR035-0

Propriété PROMEPLA - Usage Interne - Ne peut être reproduit ou diffusé sans autorisation
Le Copori - 9, avenue Albert II - MC 98000 MONACO - Phone : + 377.97.98.42.32 - Fax : + 377.92.05.61.50
http://www.promepla.com