COUPE A-A

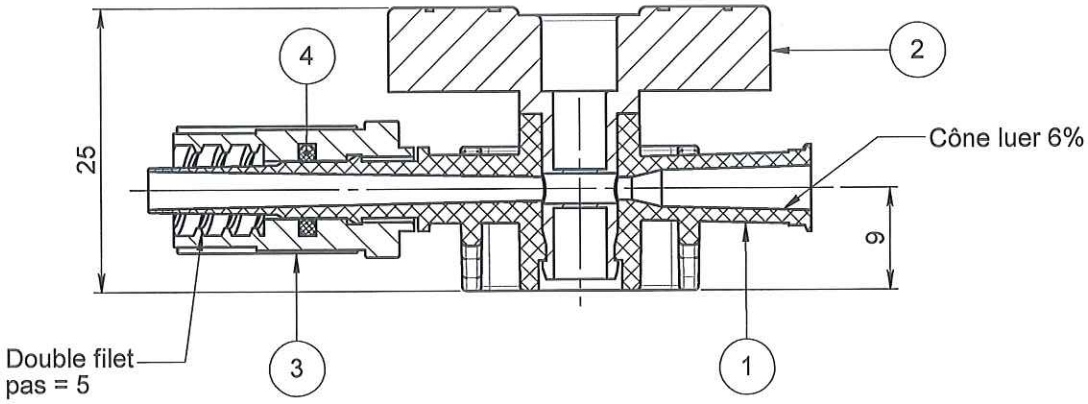

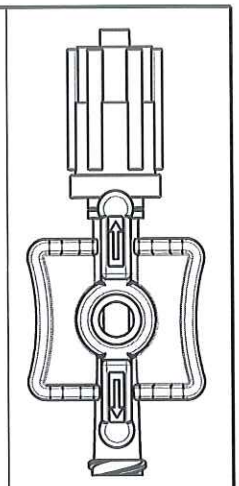

ECHELLE 1:1

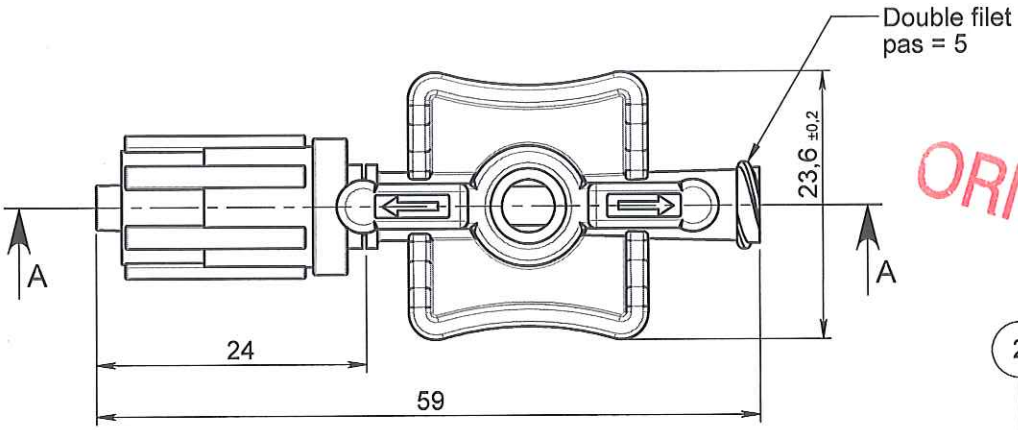

ORIGINAL

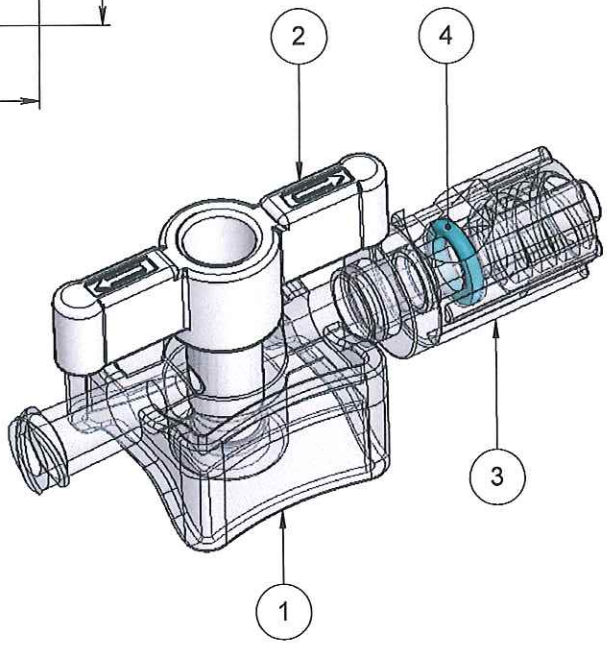

NOTA :

Rep	Matière	Code matière
1	PC	M0026
2	POM+Colorant blanc	M0431+M0674
3	PC	M0018
4	BUTYL RUBBER	M0432
	Silicone (lubrifiant)	M0528

Rev.	Date	Designer	Modifications	Internal Validation	Quality Validation
1	13/02/2012	BOUJMADA	Mise à jour désignation, normes, rajout lubrifiant code M0528, code colorant M0674 et mise au format SW		
0	01/04/2005	PASSEROTTI	Creation		

Dessinateur : PASSEROTTI Date : 01/04/2005	Visa : Fred Danchin PROMEPLA Date : 11.02.13	Echelle : 1.5:1 Unités : mm, °, grs	Tolérances générales : ±0.1
Matière : VOIR NOTA		Normes : ISO 594 -1/-2	
Code matière : VOIR NOTA		P. 1 / 1	
Référence : HGM26093 Désignation : ROBINET HP 1050psi 1VOIE ON 180° - BLANC - LLMM AVEC JOINT TORIQUE		Révision : 1	PROMEPLA FOR035-0

Propriété PROMEPLA - Usage Interne - Ne peut être reproduit ou diffusé sans autorisation
Le Copori - 9, avenue Albert II - MC 98000 MONACO - Phone : + 377.97.98.42.32 - Fax : + 377.92.05.61.50
http://www.promepla.com