ECHELLE 1:1

COUPE B-B

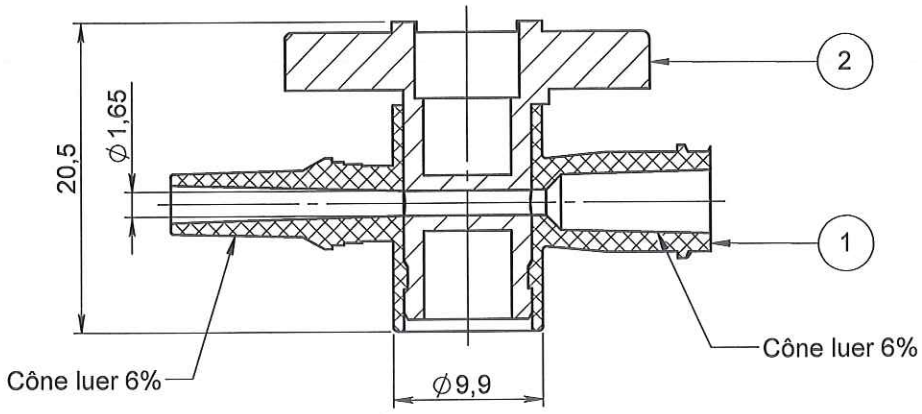

ORIGINAL

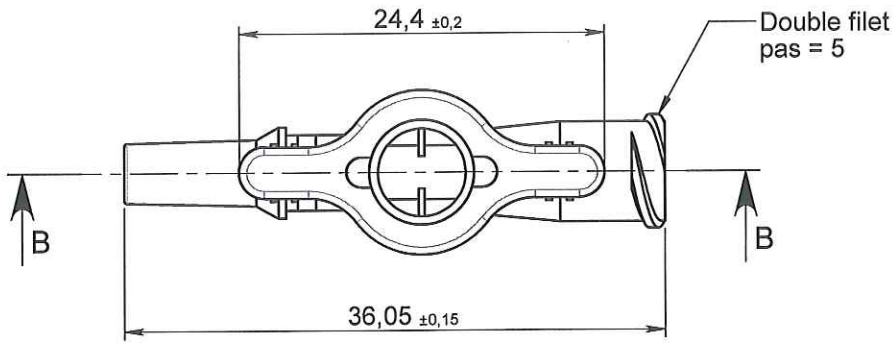

NOTA :

Rep	Matière	Code matière
1	PC	M0260
2	PEHD+Colorant vert	M0382+M0861
	Silicone (lubrifiant)	M0528

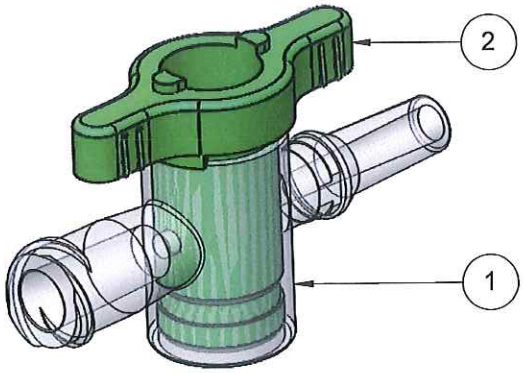

Rev.	Date	Designer	Modifications	Internal Validation	Quality Validation
1	14/02/2012	BOUJMADA	Rajout lubrifiant code matière M0528, code colorant M0861et mise au format SW		
0	26/10/2009	RANDAZZO	Creation		

Dessinateur : RANDAZZO Date : 26/10/2009	Visa : Fred Jeuchin PROMEPLA Date : 16 08 12	Echelle : 2:1 Unités : mm, °, grs	Tolérances générales : ±0.1
Matière : VOIR NOTA		Normes : ISO 594 -1/-2	
Code matière : VOIR NOTA		P. 1 / 1	
Référence : HGM02095 Désignation : ROBINET 1 VOIE ON 360°- VERT - LUER MALE		Révision : 1	PROMEPLA FOR035-0

Propriété PROMEPLA - Usage Interne - Ne peut être reproduit ou diffusé sans autorisation
Le Copori - 9, avenue Albert II - MC 98000 MONACO - Phone : + 377.97.98.42.32 - Fax : + 377.92.05.61.50
http://www.promepla.com