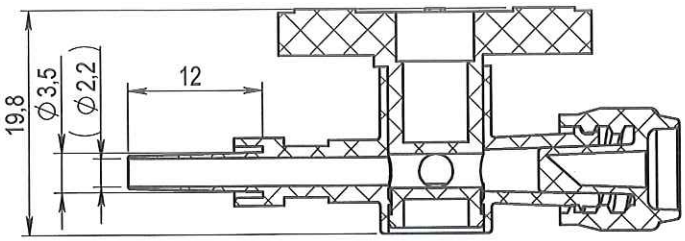

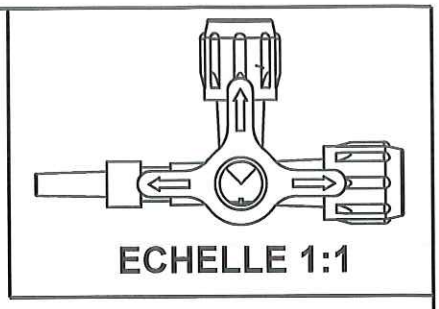

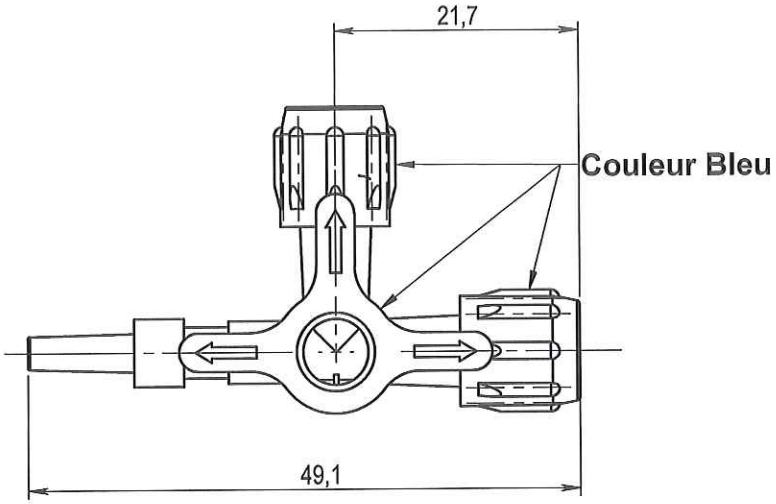

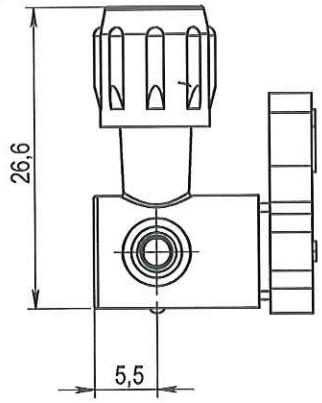

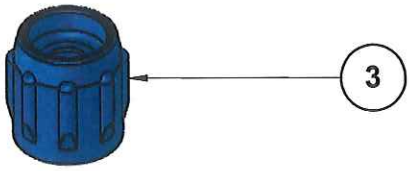

NOTA :

Rep	Matière	Code matière
1	PC	M0260
2	PEHD	M0354
3	ABS	M0558

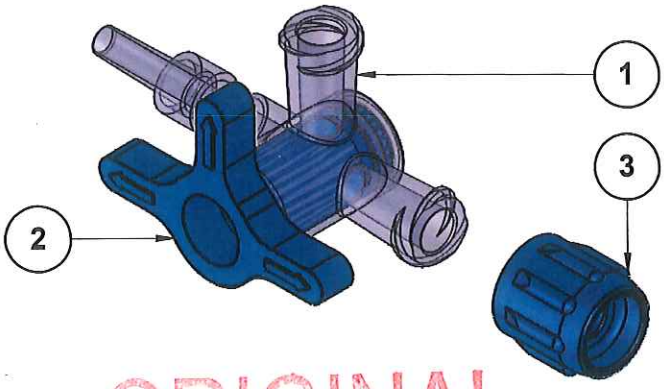

APPROBATION / APPROVAL		
Client / Customer :	Promepla Resp. BE : DANCHIN 17.12.2013	Promepla Qualité : Bouveille. 20/12/13
Nom / Name, date & signature		

ORIGINAL

Rev.	Date	Designer	Modifications	N° Fiche FOR073 ou FOR021
1	06/09/2013	BOUJMADA	Ajout cote (Ø2.2)	FOR021 : 5132
0	30/09/2010	WETLEY	Creation	

Normes :

Matière : Voir NOTA	P. 1 / 1	Echelle : 3:2	
Code matière : Voir NOTA	Revision : 0	Format : A4	
Reference : HGF08092C Designation : ROBINET 4 VOIES ON 360° 2LLF / TUBE 3x4.1 LIPIDO RESISTANT AVEC CAPES	Tolérances générales : ±0.20	Unités : mm, °, grs PROMEPLA FOR035-1	

Propriété PROMEPLA - Usage Interne - Ne peut être reproduit ou diffusé sans autorisation
Le Copori - 9, avenue Albert II - MC 98000 MONACO - Phone : + 377.97.98.42.32 - Fax : + 377.92.05.61.50
http://www.promepla.com