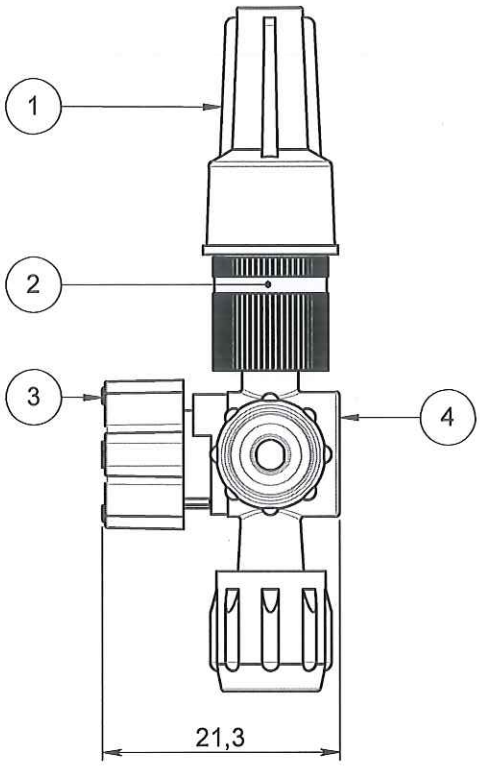

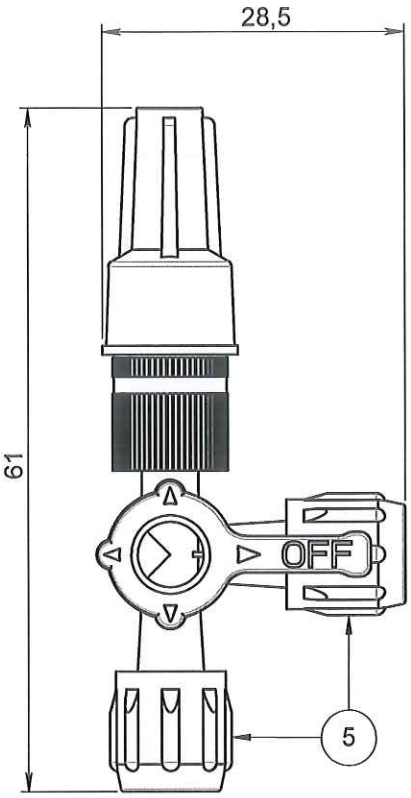

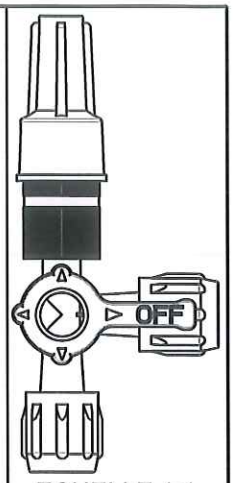

ECHELLE 1:1

ORIGINAL

NOTA :

Rep	Matière	Code matière
1	LDPE	M0075
2	PC	M0933
3	PEHD	M0003
4	PC	M0260
5	ABS	M0558

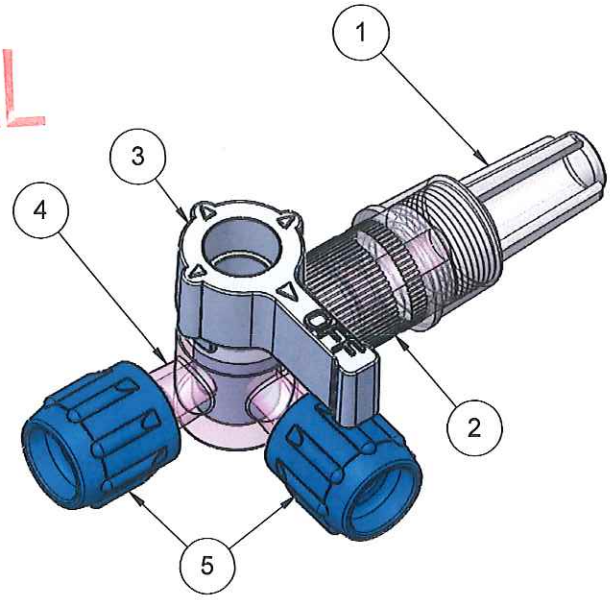

APPROBATION / APPROVAL		
Client / Customer :	Promepla Resp. BE : Fred Danchin 12.02.13	Promepla Qualité :
Nom / Name, date & signature		

Rev.	Date	Designer	Modifications	N° Fiche FOR073 ou FOR021
1	05/02/2013	BOUJMADA	Matière M0070 devient M0558, code matière M0017 devient M0933 et mise au format SW	FOR021 : 4614
0	27/02/2004	PASSEROTTI	Création	

Normes :

Matière : VOIR NOTA	P. 1 / 1	Echelle : 3:2	
Code matière : VOIR NOTA	Revision : 1	Format : A4	
Reference : HGB03990 Designation : ROBINET 4 VOIES ON 360° LLMM LARGE BORE AVEC PROTECTEURS	Tolérances générales :	Unités : mm, °, grs PROMEPLA FOR035-1	

Propriété PROMEPLA - Usage Interne - Ne peut être reproduit ou diffusé sans autorisation
Le Copori - 9, avenue Albert II - MC 98000 MONACO - Phone : + 377.97.98.42.32 - Fax : + 377.92.05.61.50
http://www.promepla.com