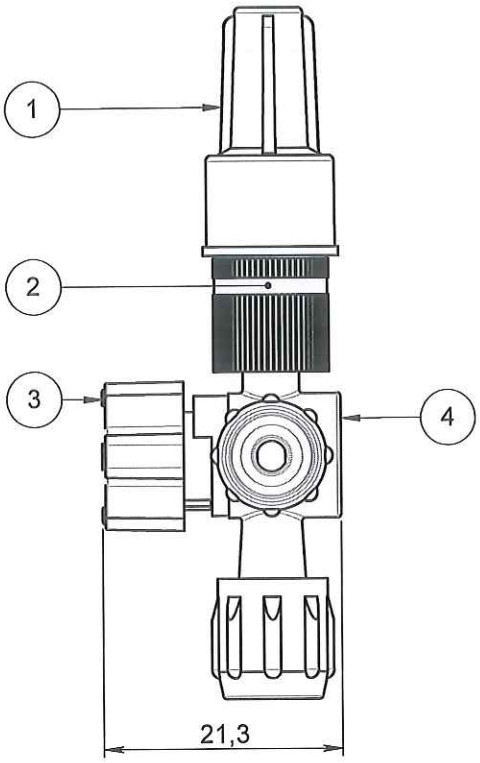

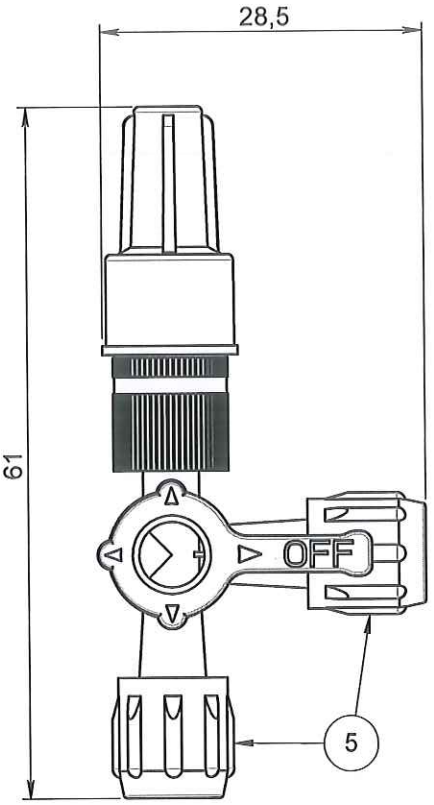

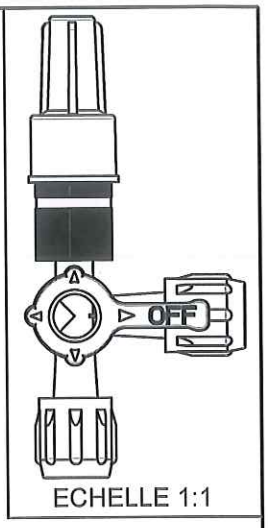

ORIGINAL

NOTA :

Rep	Matière	Code matière
1	LDPE	M0075
2	PC	M0933
3	PEHD	M0003
4	PC	M0260
5	ABS	M0558

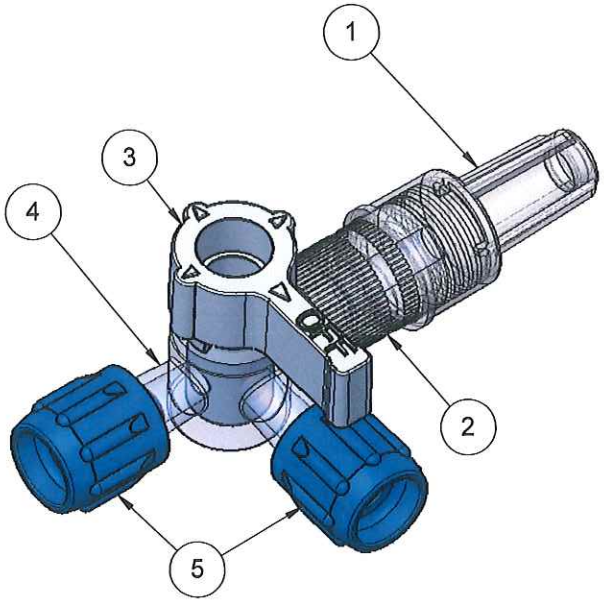

APPROBATION / APPROVAL		
Client / Customer :	Promepla Resp. BE : Fred Jewchin 12.02.13	Promepla Qualité :
Nom / Name, date & signature		

Rev.	Date	Designer	Modifications	N° Fiche FOR073 ou FOR021
1	06/02/2013	BOUJMADA	Matière M0070 devient M0558, code matière M0017 devient M0933 et mise au format SW	FOR021 : 4620
0	27/02/2004	PASSEROTTI	Création	

Normes :

Matière : VOIR NOTA | P. 1 / 1 | Echelle : 3:2

Code matière : VOIR NOTA | Revision : 1 | Format : A4

Reference : HGB01990
Designation :
ROBINET 3 VOIES OFF 180° 2LLF / 1LLMM LARGE BORE AVEC PROTECTEURS

Tolérances générales : | Unités : mm, °, grs

PROMEPLA
FOR035-1

Propriété PROMEPLA - Usage Interne - Ne peut être reproduit ou diffusé sans autorisation
Le Copori - 9, avenue Albert II - MC 98000 MONACO - Phone : + 377.97.98.42.32 - Fax : + 377.92.05.61.50
http://www.promepla.com