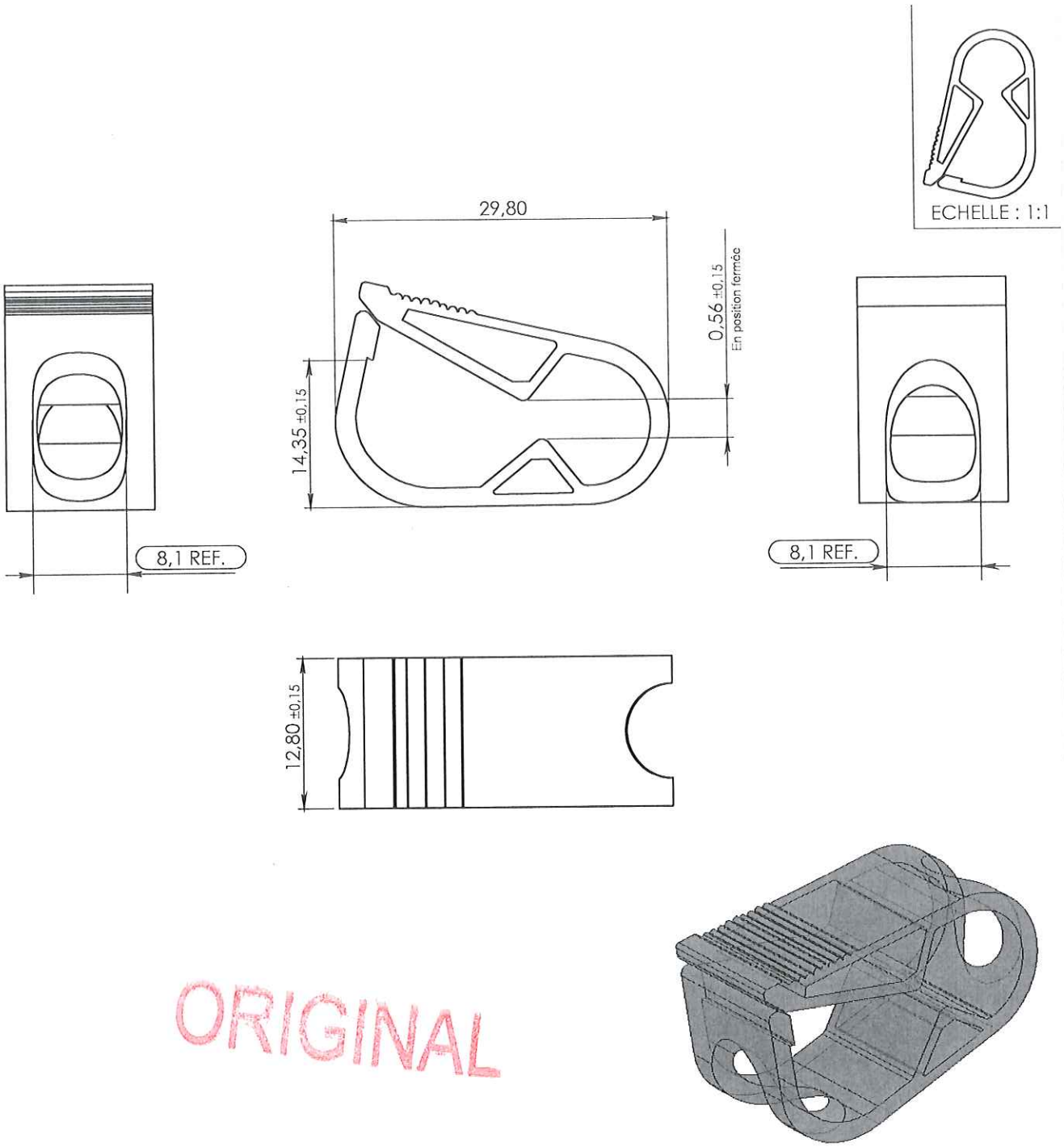

ORIGINAL

Rev.	Date	Designer	Modifications	Internal Validation	Quality Validation
2	17/03/2010	RANDAZZO	Mise à jour certificat matière M0012 remplacé par le M0245+M0246		
1	23/11/2001	PASSEROTTI	Mise à jour cartouche + ajout tolérances		
0	20/12/2000	PASSEROTTI	Création Plan		

Dessinateur : PASSEROTTI Date : 20/12/2000	Visa : Fred Danchin PROMEPLA Date : 04/05/10	Echelle : 2:1 Unités : mm, °, grs	Tolérances générales : ±0.15
Matière : POM + Colorant rouge		Normes :	
Code matière : M0245+M0246		P. 1 / 1	
Référence : HBB04061 Désignation : CLAMP POM ROUGE - ON-OFF - POUR TUBE Ø 3.5x5.5mm		Révision : 2	PROMEPLA FOR035-0

Propriété PROMEPLA - Usage Interne - Ne peut être reproduit ou diffusé sans autorisation
Le Copori - 9, avenue Albert II - MC 98000 MONACO - Phone : + 377.97.98.42.32 - Fax : + 377.92.05.61.50
http://www.promepla.com