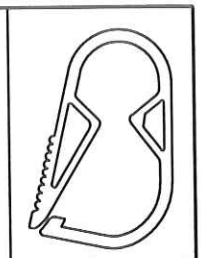

ECHELLE 1:1

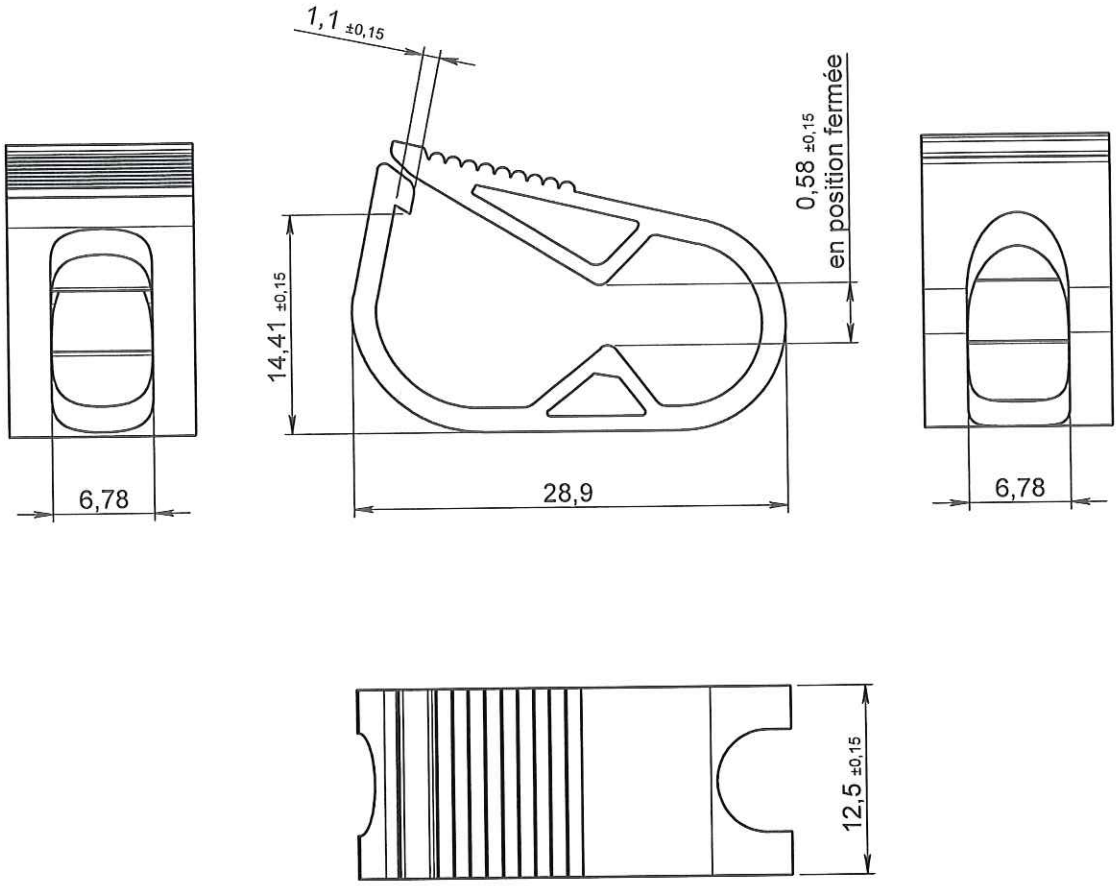

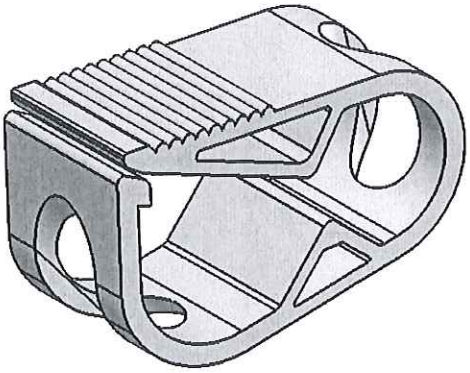

ORIGINAL

Rev.	Date	Designer	Modifications	Internal Validation	Quality Validation
1	04/01/2012	BOUJMADA	Mise à jour désignation et mise au format SW		
0	09/10/2003	PASSEROTTI	Creation		

Dessinateur : PASSEROTTI Date : 09/10/2003	Visa : Fred Danchin PROMEPLA Date : 02.02.12	Echelle : 2:1 Unités : mm, °, grs	Tolérances générales : ±0.2
Matière : PEHD		Normes :	
Code matière : M0003		P. 1 / 1	
Référence : HBB02073 Désignation : CLAMP PEHD NATUREL - ON-OFF - POUR TUBE Ø 3.5x5.5mm		Révision : 1	PROMEPLA FOR035-0

Propriété PROMEPLA - Usage Interne - Ne peut être reproduit ou diffusé sans autorisation
Le Copori - 9, avenue Albert II - MC 98000 MONACO - Phone : + 377.97.98.42.32 - Fax : + 377.92.05.61.50
http://www.promepla.com