COUPE A-A

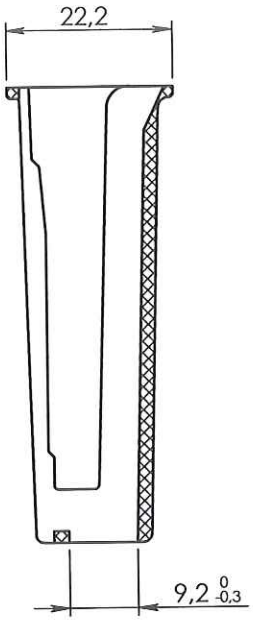

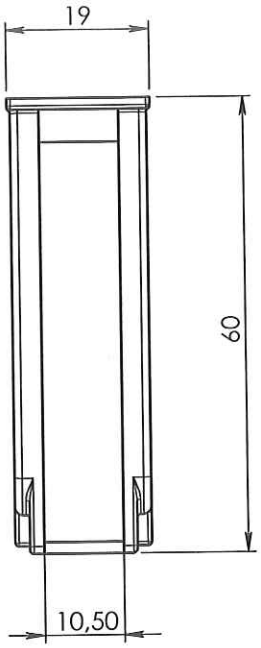

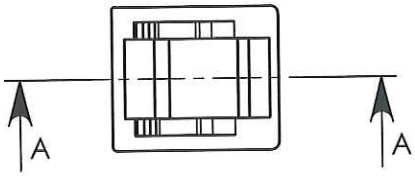

ORIGINAL

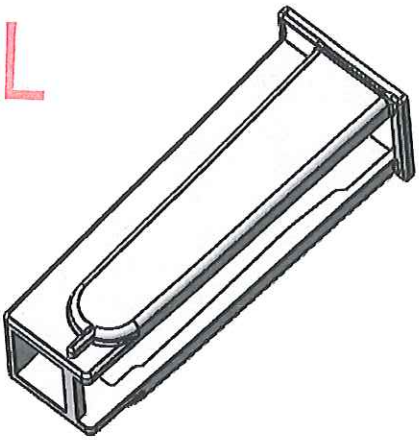

Rev.	Date	Designer	Modifications	Internal Validation	Quality Validation
2	07/02/2012	BOUJMADA	Mise à jour cotation		P.O. AR 20/11/2013
1	14/06/11	RANDAZZO	Code matière M0070 remplacé par M0547. Mise à jour désignation et plan mis au format SW.		
0	02/10/03	PASSEROTTI	Creation		

Dessinateur : PASSEROTTI Date : 02-10-2003	Visa : Fred Daschin PROMEPLA Date : 26 06 12.	Echelle : 1:1 Unités : mm, °, grs	Tolérances générales :
Matière : ABS		Normes :	
Code matière : M0547		P. 1 / 1	
Référence : HAF01053 Désignation : CORPS DE ROULETTE ABS BLANC POUR TUBE Ø 4.8x6.8mm		Révision : 2	PROMEPLA FOR035-0

Propriété PROMEPLA - Usage Interne - Ne peut être reproduit ou diffusé sans autorisation
Le Copori - 9, avenue Albert II - MC 98000 MONACO - Phone : + 377.97.98.42.32 - Fax : + 377.92.05.61.50
http://www.promepla.com