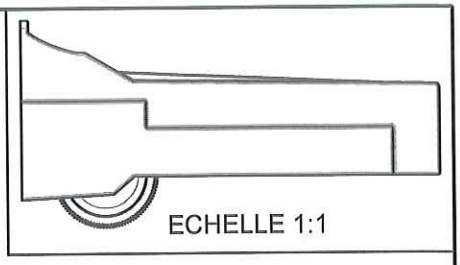


COUPE A-A

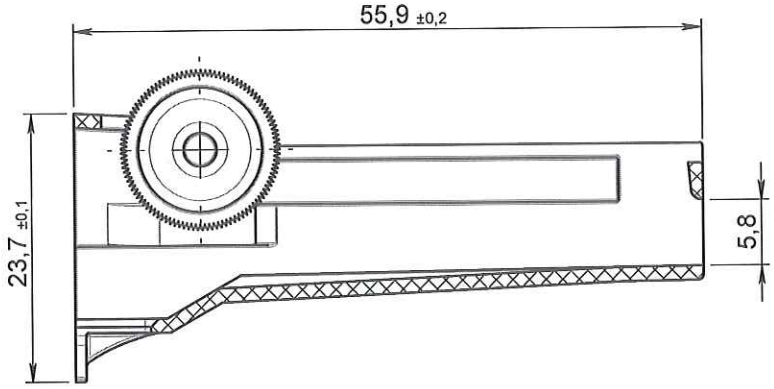


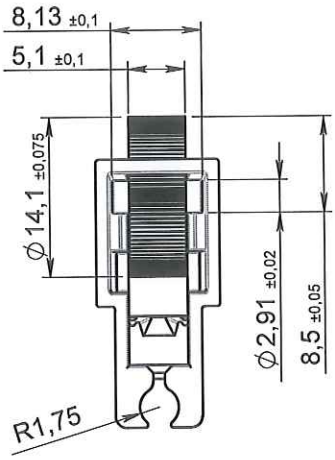


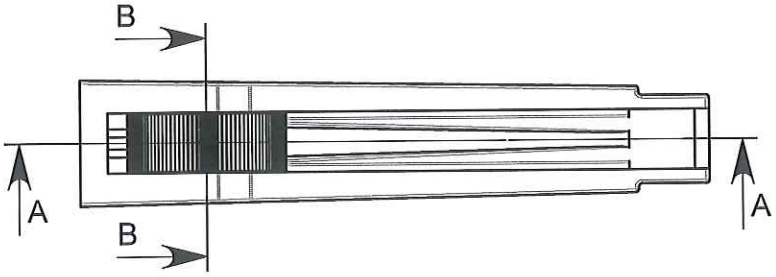


COUPE B-B

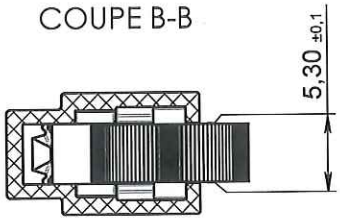


ORIGINAL

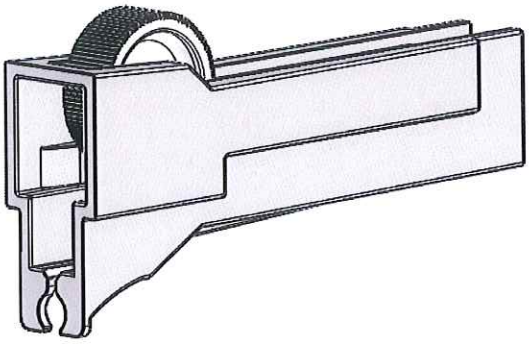

| Rev. | Date | Designer | Modifications | Internal Validation | Quality Validation |
|---|---|---|---|---|---|
| 0 | 29/12/2011 | BOUJMADA | Creation | | |

| | | | |
|---|---|---|---|
| Dessinateur : BOUJMADA<br>Date : 29-12-11 | Visa : Fred Danchin PROMEPLA<br>Date : 02.02.12 | Echelle : 3:2<br>Unités : mm, °, grs | Tolérances générales : |
| Matière : ABS | | Normes : | |
| Code matière : M0005 | | P. 1 / 1 | |
| Référence : HAB18053<br>Désignation :<br>CLAMP (blanc) A ROULETTE (blanche) A GORGE POUR TUBE Ø 3x4.1mm | | Révision : 0 | PROMEPLA<br>FOR035-0 |

Propriété PROMEPLA - Usage Interne - Ne peut être reproduit ou diffusé sans autorisation
Le Copori - 9, avenue Albert II - MC 98000 MONACO - Phone : + 377.97.98.42.32 - Fax : + 377.92.05.61.50
http://www.promepla.com