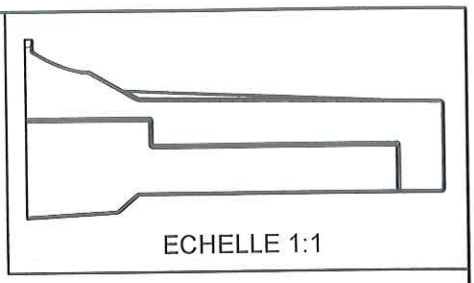

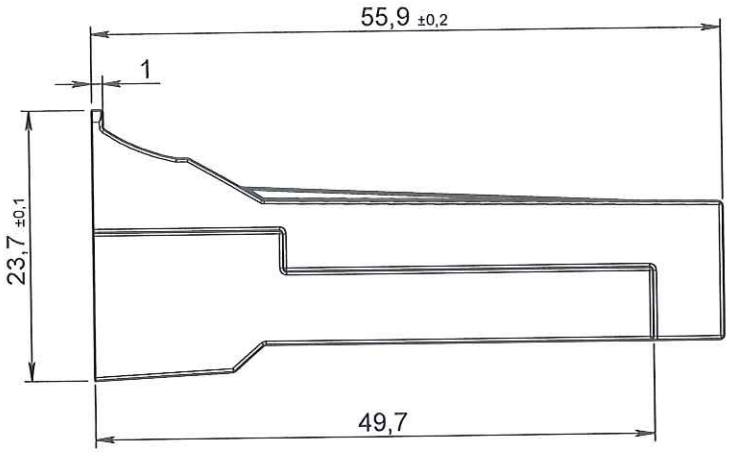

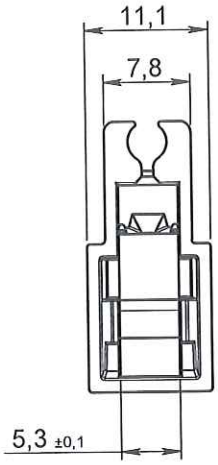

ORIGINAL

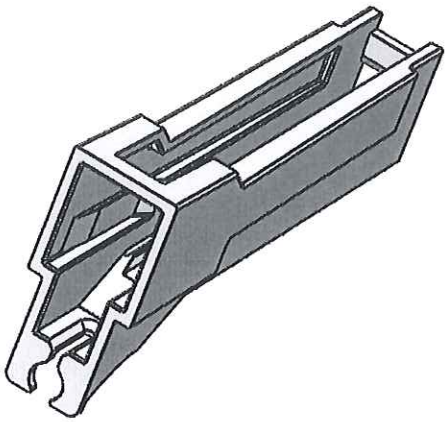

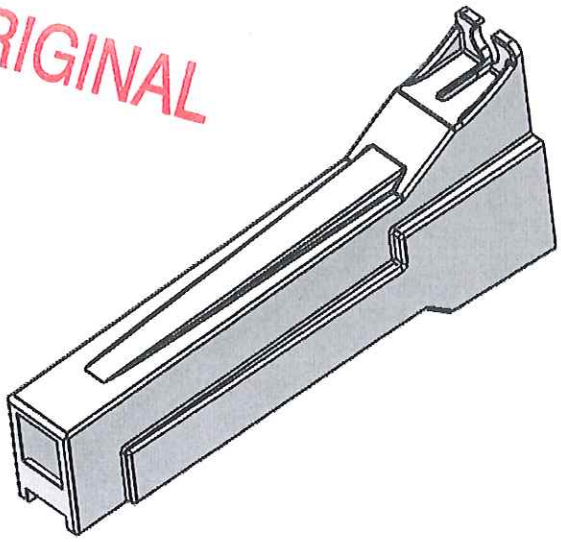

Rev.	Date	Designer	Modifications	Internal Validation	Quality Validation
2	12/01/2012	BOUJMADA	Mise à jour cotation, désignation et mise au format SW		
1	23/02/2006	PUTAT	Mise à jour du plan		
0	01/04/2004	BOUCHARD	Creation		

Dessinateur : BOUCHARD Date : 01/04/2004	Visa : Fred Jauchin PROMEPLA Date : 16 08 12	Echelle : 3:2 Unités : mm, °, grs	Tolérances générales :
Matière : ABS		Normes :	
Code matière : M0005		P. 1 / 1	
Référence : HAB15053 Désignation : CORPS DE ROULETTE ABS BLANC A GORGE		Révision : 2	PROMEPLA FOR035-0

Propriété PROMEPLA - Usage Interne - Ne peut être reproduit ou diffusé sans autorisation
Le Copori - 9, avenue Albert II - MC 98000 MONACO - Phone : + 377.97.98.42.32 - Fax : + 377.92.05.61.50
http://www.promepla.com