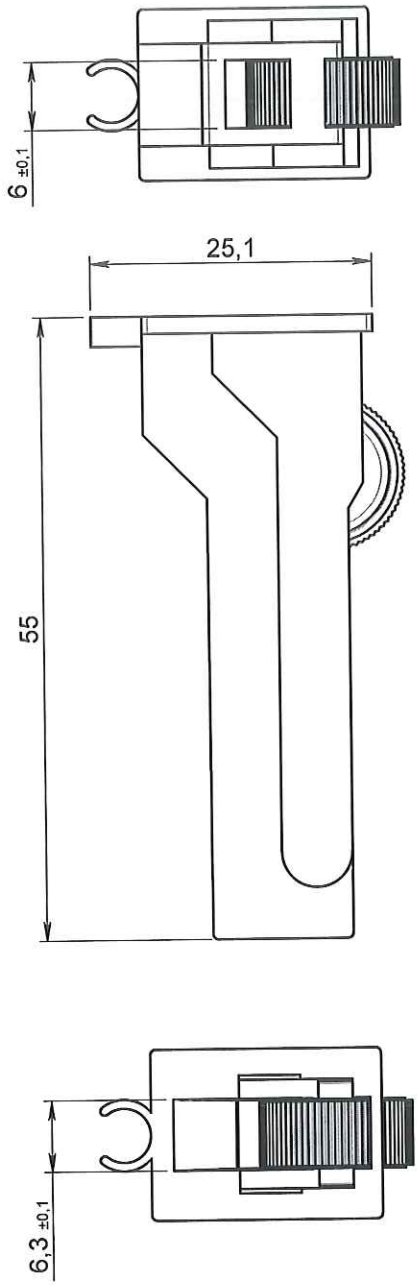

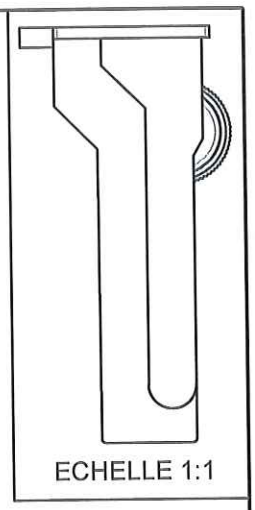

ORIGINAL

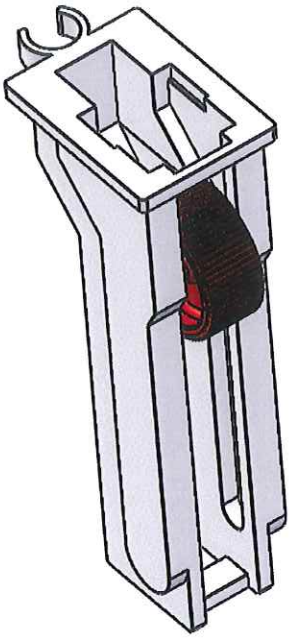

Rev.	Date	Designer	Modifications	Internal Validation	Quality Validation
1	12/01/2012	BOUJMADA	Mise au format SW	FD080213	
0	10/02/2009	LALLEMENT	Creation		

Dessinateur : LALLEMENT Date : 10/02/2009	Visa : PROMEPLA Date :	Echelle : 3:2 Unités : mm, °, grs	Tolérances générales :
Matière : ABS		Normes :	
Code matière : M0005		P. 1 / 1	
Référence : HAB05051 Désignation : CLAMP (blanc) A ROULETTE (rouge) POUR TUBE Ø 3x4.1mm		Révision : 1	PROMEPLA FOR035-0

Propriété PROMEPLA - Usage Interne - Ne peut être reproduit ou diffusé sans autorisation
Le Copori - 9, avenue Albert II - MC 98000 MONACO - Phone : + 377.97.98.42.32 - Fax : + 377.92.05.61.50
http://www.promepla.com