ECHELLE 1:1

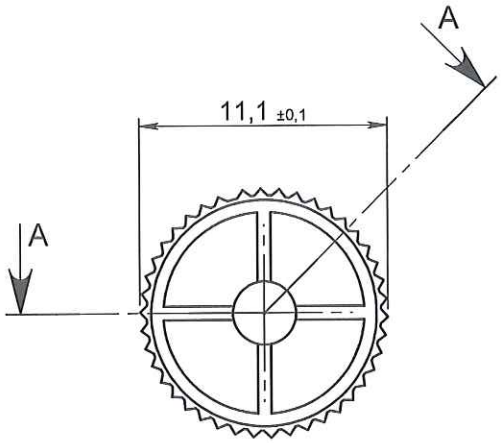

COUPE A-A

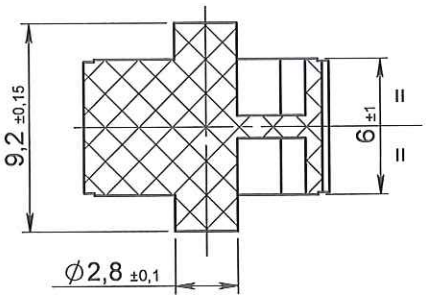

ORIGINAL

Rev.	Date	Designer	Modifications	Internal Validation	Quality Validation
1	16/08/2012	BOUJMADA	Mise à jour désignation, cotation et mise au format SW		
0	11/07/2001	BOUCHARD	Creation		

Dessinateur : BOUCHARD Date : 11/07/2001	Visa : Fred Dauchin PROMEPLA Date : 16 08 12	Echelle : 3:1 Unités : mm, °, grs	Tolérances générales :
Matière : PS		Normes :	
Code matière : M0033		P. 1 / 1	
Référence : HAB02111 Désignation : ROULETTE PS ROUGE POUR HAB01113		Révision : 1	PROMEPLA FOR035-0

Propriété PROMEPLA - Usage Interne - Ne peut être reproduit ou diffusé sans autorisation
Le Copori - 9, avenue Albert II - MC 98000 MONACO - Phone : + 377.97.98.42.32 - Fax : + 377.92.05.61.50
http://www.promepla.com