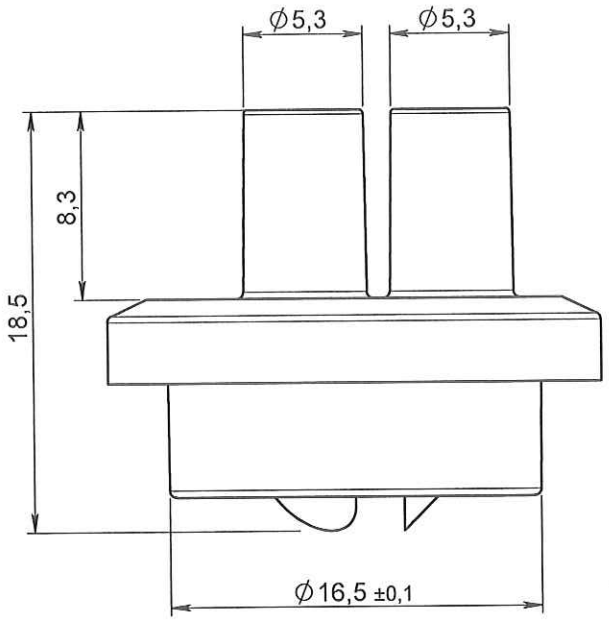

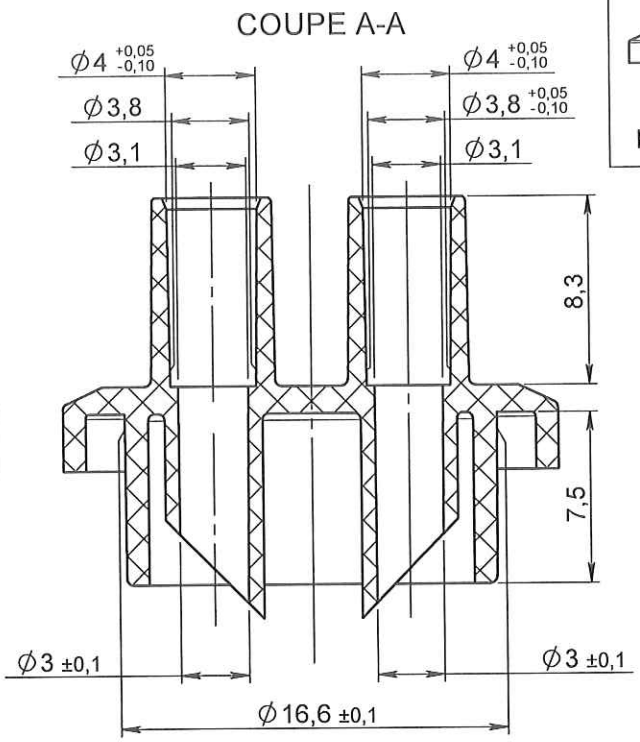

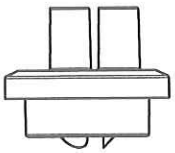

ECHELLE 1:1

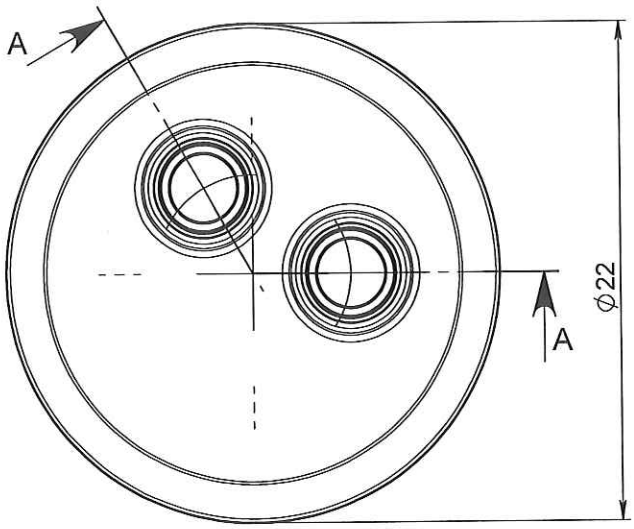

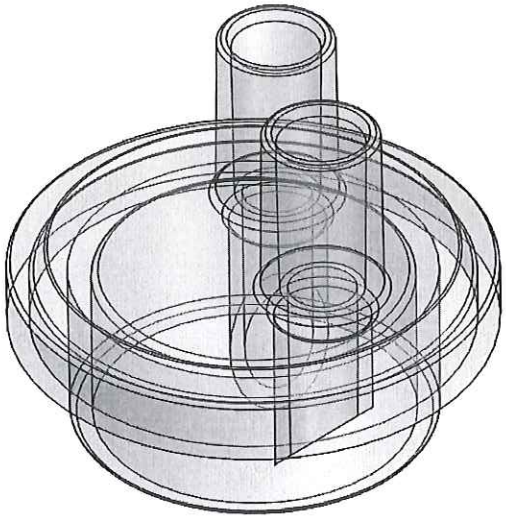

ORIGINAL

APPROBATION / APPROVAL		
Client / Customer :	Promepla Resp. BE : DANCHIN 17/12.2013	Promepla Qualité : AB. 03/01/14
Nom / Name, date & signature		

Rev.	Date	Designer	Modifications	N° Fiche FOR073 ou FOR021
0	19/06/2013	BOUJMADA	Creation	FOR073 : 6726

Normes :

Matière : PVC

P. 1 / 1

Echelle : 3:1

Code matière : M0240

Revision : 0

Format : A4

Reference : GBF06410

Designation :
CAPOT PVC DEHP FREE 2 VOIES POUR TUBE ØE4.1

Tolérances générales :
EN 20286 Js16

Unités : mm, °, grs

PROMEPLA

FOR035-1

Propriété PROMEPLA - Usage Interne - Ne peut être reproduit ou diffusé sans autorisation
Le Copori - 9, avenue Albert II - MC 98000 MONACO - Phone : + 377.97.98.42.32 - Fax : + 377.92.05.61.50
http://www.promepla.com