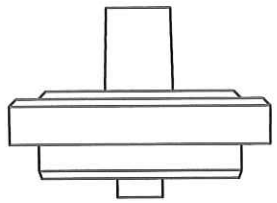

ECHELLE 1:1

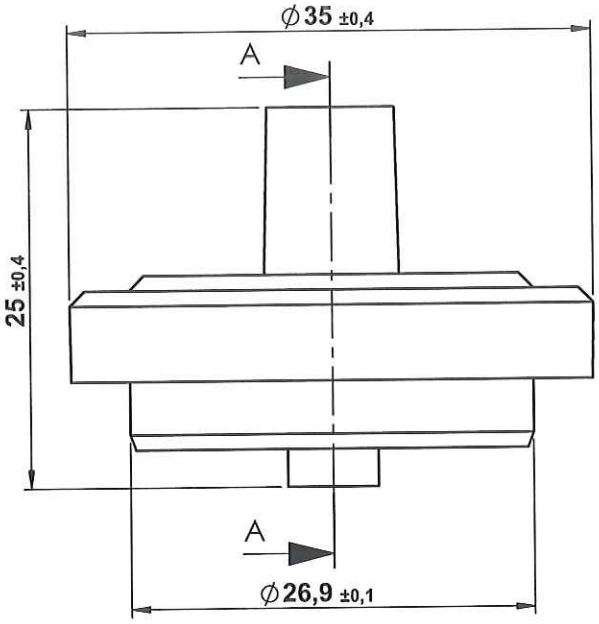

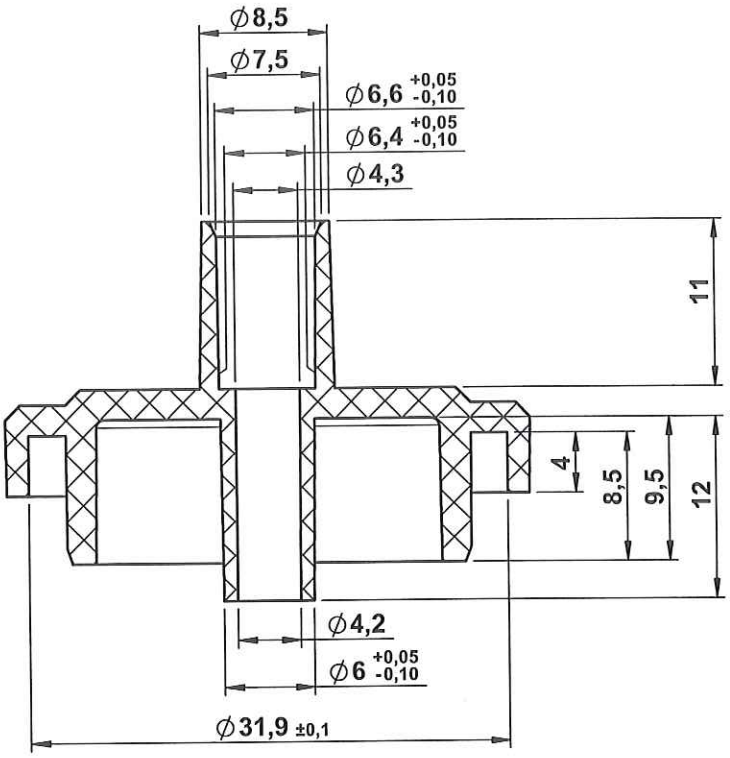

COUPE A-A

ORIGINAL

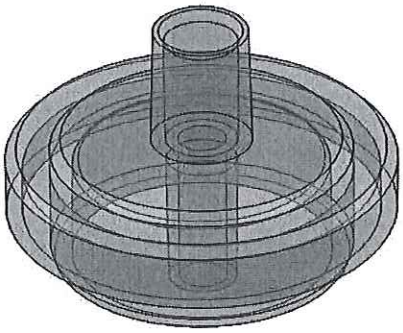

APPROBATION / APPROVAL		
Client / Customer :	Promepla Resp. BE : FD 08.02.13	Promepla Qualité :
Nom / Name, date & signature		

0	25/01/2013	WETLEY	Creation	6897
Rev.	Date	Designer	Modifications	N° Fiche FOR073 ou FOR021

Normes :			
Matière : PVC	P. 1 / 1	Echelle : 2:1	
Code matière : M0842	Revision : 0	Format : A4	
Reference : GAC14410 Designation : CAPOT PVC Ø30mm 1 VOIE POUR TUBE ØE 6.8mm	Tolérances générales :	Unités : mm, °, grs PROMEPLA FOR035-1	

Propriété PROMEPLA - Usage Interne - Ne peut être reproduit ou diffusé sans autorisation
Le Copori - 9, avenue Albert II - MC 98000 MONACO - Phone : + 377.97.98.42.32 - Fax : + 377.92.05.61.50
http://www.promepla.com