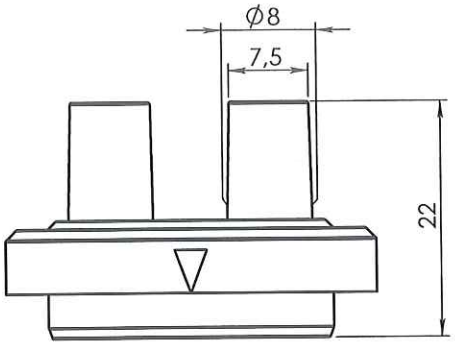

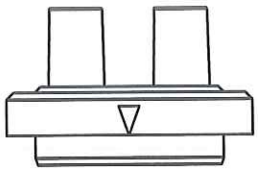

ECHELLE 1:1

ORIGINAL

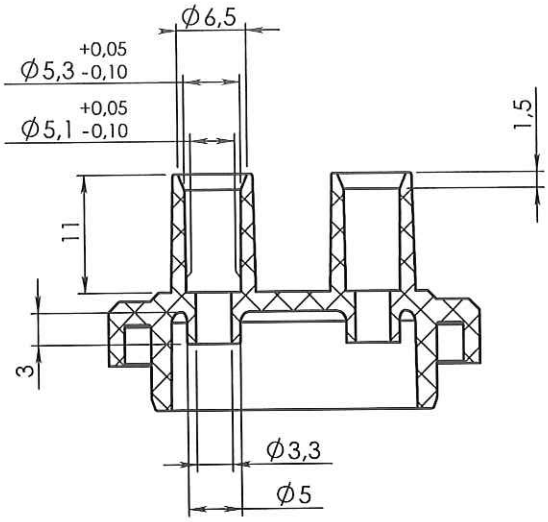

COUPE A-A

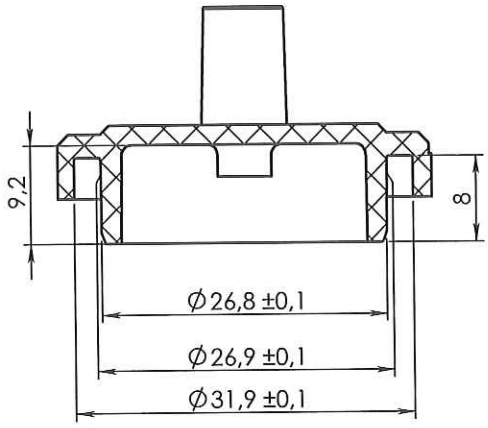

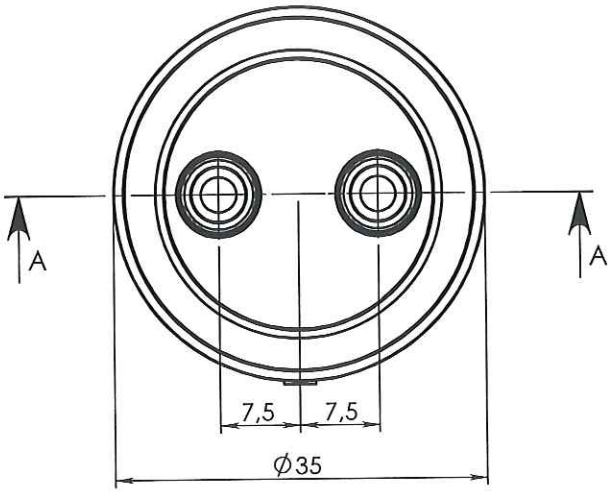

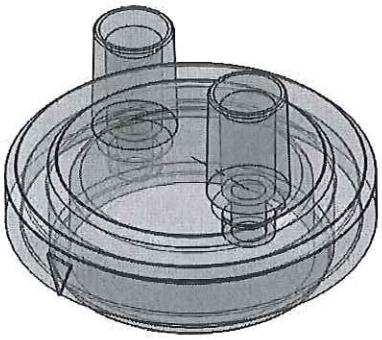

Rev.	Date	Designer	Modifications	Internal Validation	Quality Validation
0	29-09-10	WETLEY	Creation		

Dessinateur : WETLEY Date : 29-09-10	Visa : Fred Janchin PROMEPLA Date : 09 / 11 / 2010	Echelle : 3:2 Unités : mm, °, grs	Tolérances générales : ±0.2
Matière : PVC		Normes :	
Code matière : M0277+M0240		P. 1 / 1	
Référence : GAC11410 Désignation : CAPOT PVC 2 VOIES ØE5.5 POUR CHAMBRE Ø30mm		Révision : 0	PROMEPLA FOR035-0

Propriété PROMEPLA - Usage Interne - Ne peut être reproduit ou diffusé sans autorisation
Le Copori - 9, avenue Albert II - MC 98000 MONACO - Phone : + 377.97.98.42.32 - Fax : + 377.92.05.61.50
http://www.promepla.com