NOTA :

Rep	Matière	Code matière
1	PEBD	M0121
2	ABS	M0542
3	PP	M0863
4	Versapor V200R	M0249

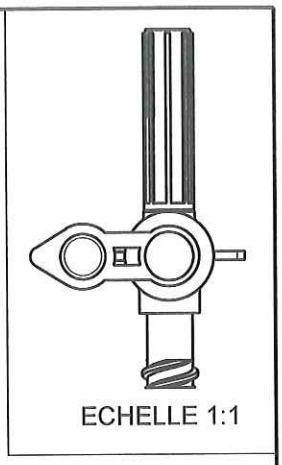

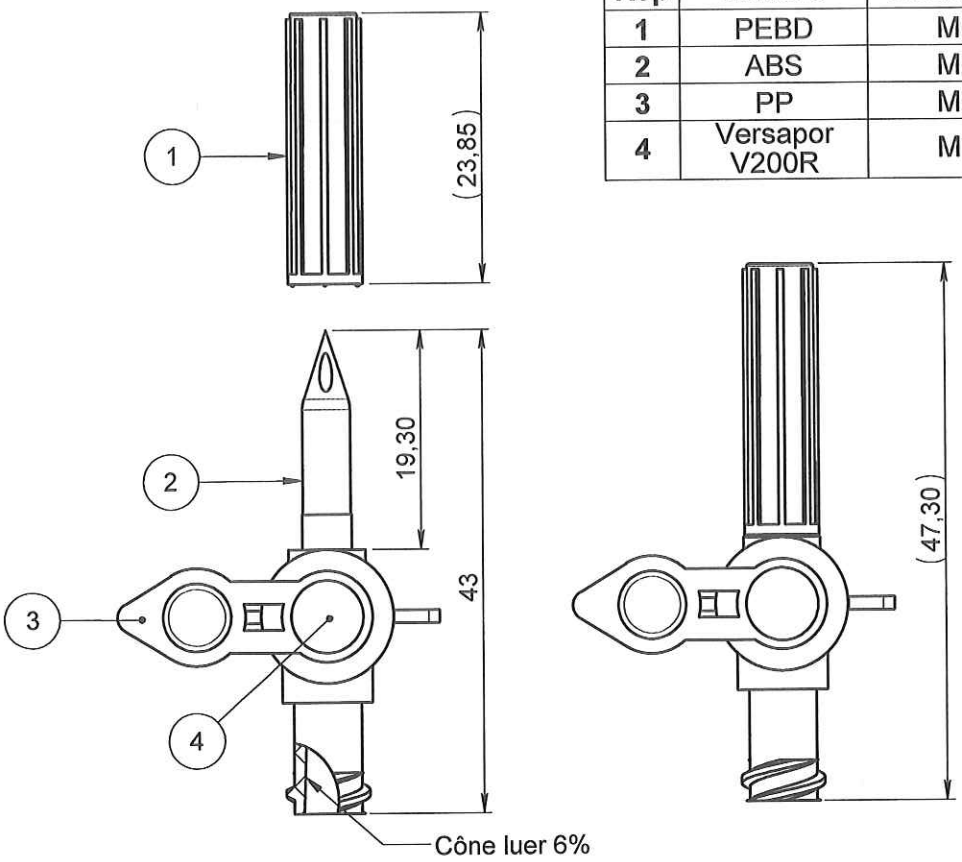

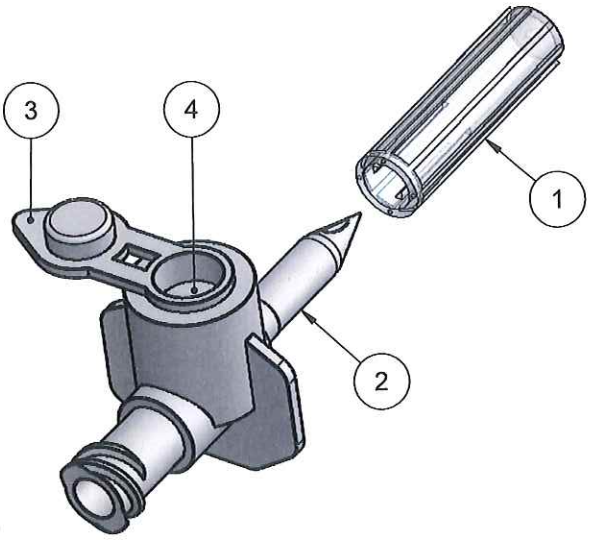

ORIGINAL

APPROBATION / APPROVAL		
Client / Customer : FD 24.11.2016	Promepla Resp. BE :	Promepla Qualité :
Nom / Name, date & signature		

Rev.	Date	Designer		
0	02/04/2014	BOUJMADA	Creation	FOR073 : 7410
			Modifications	N° Fiche FOR073 ou FOR021

Normes : ISO 594 -1/-2

Matière : VOIR NOTA	P. 1 / 1	Echelle : 3:2
Code matière : VOIR NOTA	Revision : 0	Format : A4
Reference : FCF00299 Designation : MINI SPIKE AVEC FILTRE 0.2 µm ET CAPE	Tolérances générales :	Unités : mm, °, grs PROMEPLA FOR035-1

Propriété PROMEPLA - Usage Interne - Ne peut être reproduit ou diffusé sans autorisation
Le Copori - 9, avenue Albert II - MC 98000 MONACO - Phone : + 377.97.98.42.32 - Fax : + 377.92.05.61.50
http://www.promepla.com