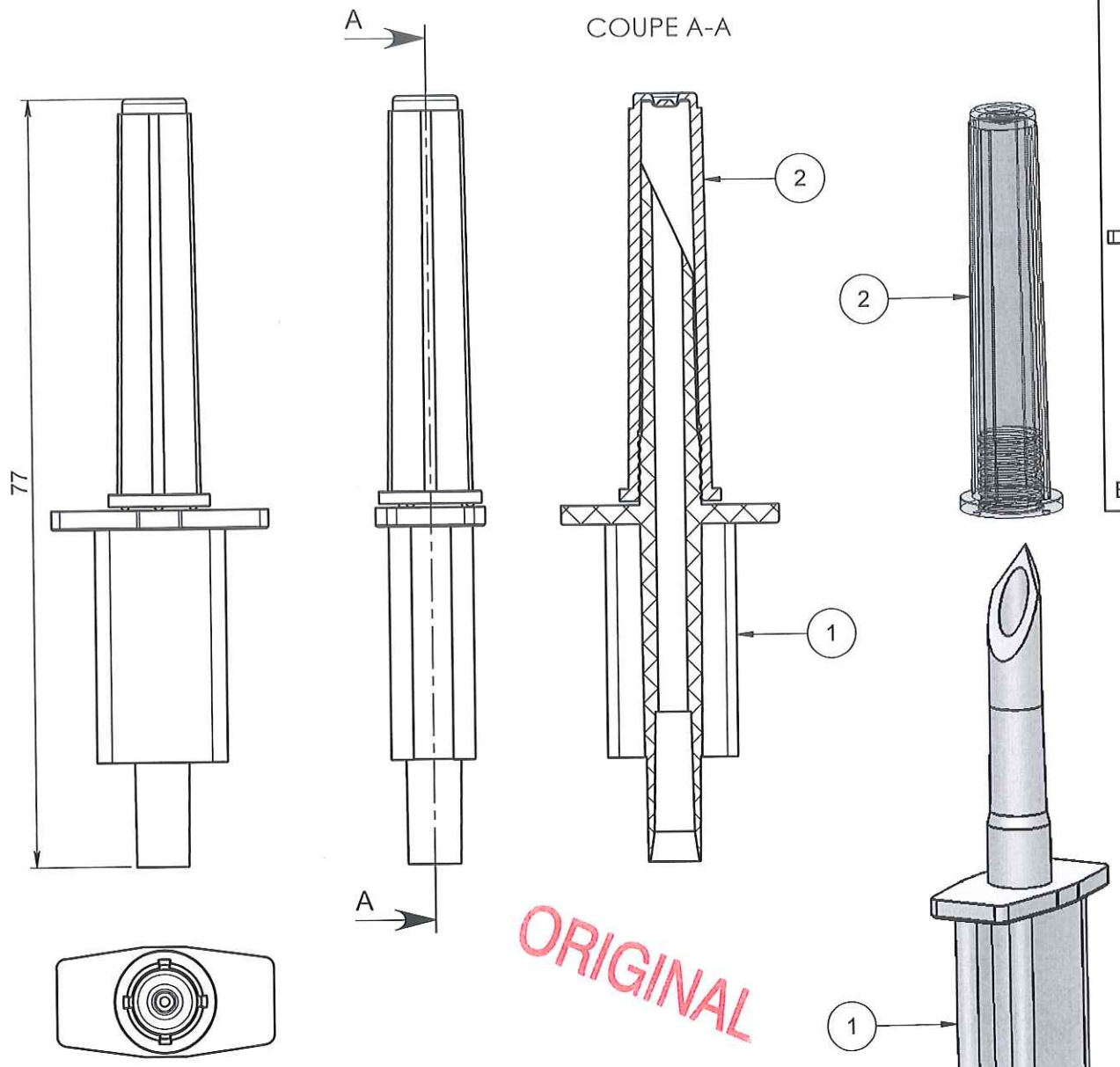

NOTA :

Rep	Matière	Code matière
1	ABS	M0005
2	PEBD	M0075

Rev.	Date	Designer	Modifications	Internal Validation	Quality Validation
1	26/07/2012	BOUJMADA	Mise à jour désignation et mise au format SW		
0	28/05/2004	PASSEROTTI	Creation		

Dessinateur : PASSEROTTI Date : 28/05/2004	Visa : Fred Jaudin PROMEPLA Date : 16 08 12	Echelle : 3:2 Unités : mm, °, grs	Tolérances générales :
Matière : VOIR NOTA		Normes :	
Code matière : VOIR NOTA		P. 1 / 1	
Référence : FCB00999 Désignation : PERFORATEUR AVEC CAPE SANS PRISE D'AIR POUR TUBE ØE4.1mm/ØI 4.8mm		Révision : 1	PROMEPLA FOR035-0

Propriété PROMEPLA - Usage Interne - Ne peut être reproduit ou diffusé sans autorisation
Le Copori - 9, avenue Albert II - MC 98000 MONACO - Phone : + 377.97.98.42.32 - Fax : + 377.92.05.61.50
http://www.promepla.com