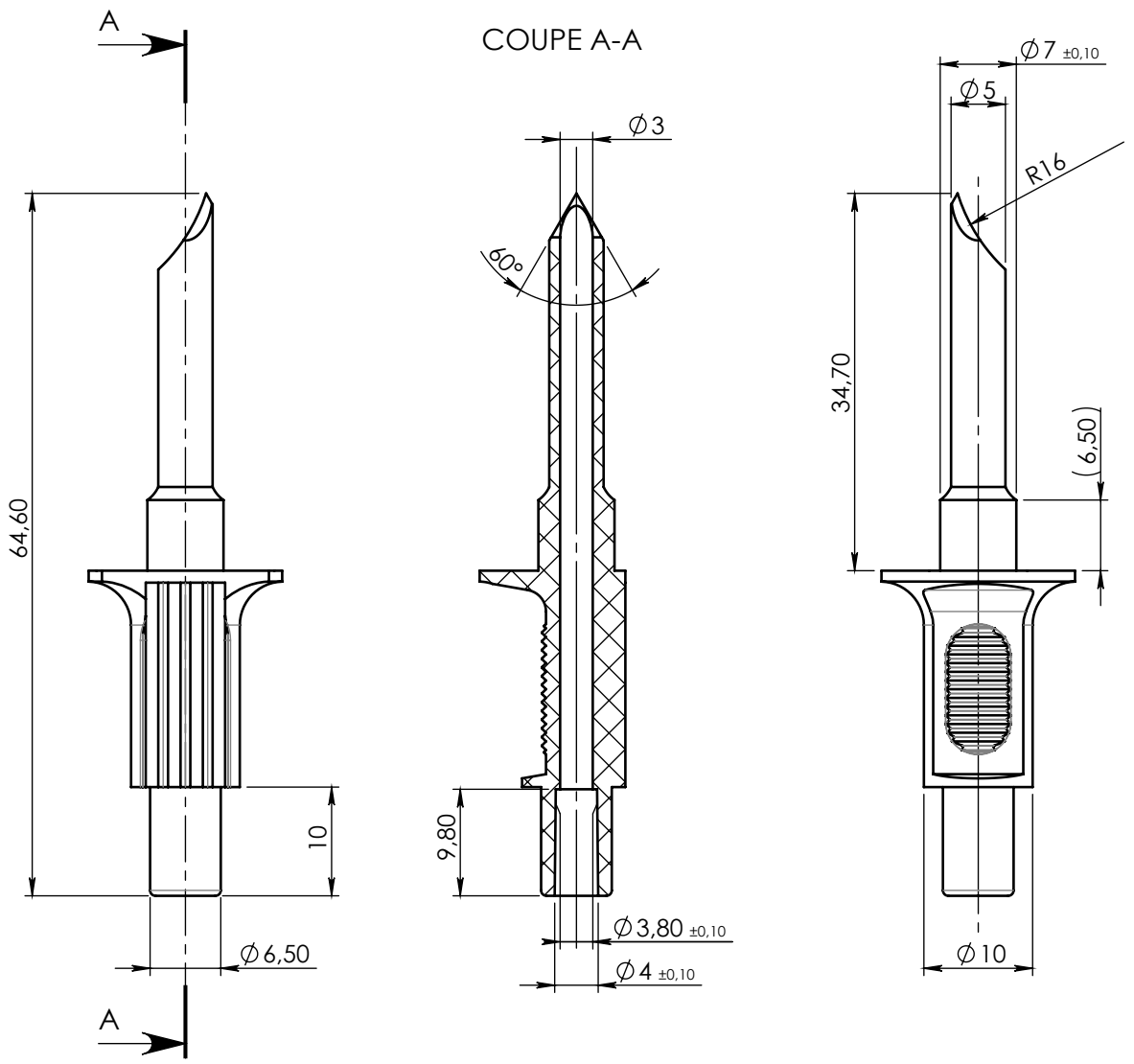

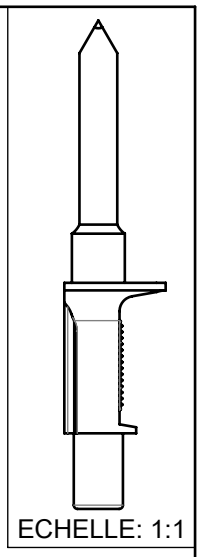

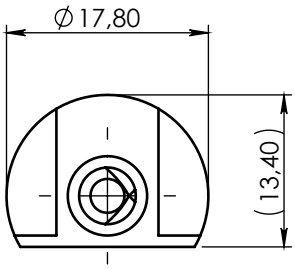

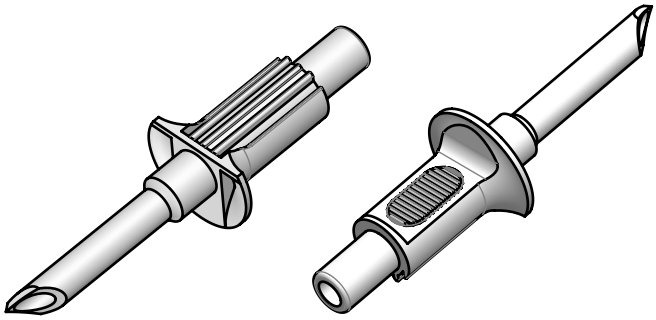

ECHELLE: 1:1

Rev.	Date	Designer	Modification	N° FOR073 ou FOR021
03	09/07/2019	FRA	Mise à jour cotation	-

Verif R&D : FDA Date : 18/06/2020	Verif QA : CGI Date : 23/06/2020	Verif client : N/A Date :	Norms :
Material : ABS		Color : White	Revision : 03
Material code : M0547			State : VALID
Reference : **FBO01053** Designation : **ONE WAY SUSPENDED SPIKE WITH SEAT FOR TUBE OD 4.1mm/ ID6.3mm**		General tolerancies : EN20286 (ISO 286) Js14 Units : mm, °, grs	Scale : 3:2 PROMEPLA FOR035-3 P. 1 / 1 A4

Propriété PROMEPLA - Usage Interne - Ne peut être reproduit ou diffusé sans autorisation
Le Copori - 9, avenue Albert II - MC 98000 MONACO - Phone : + 377.97.98.42.32 - Fax : + 377.92.05.61.50 - http://www.promepla.com