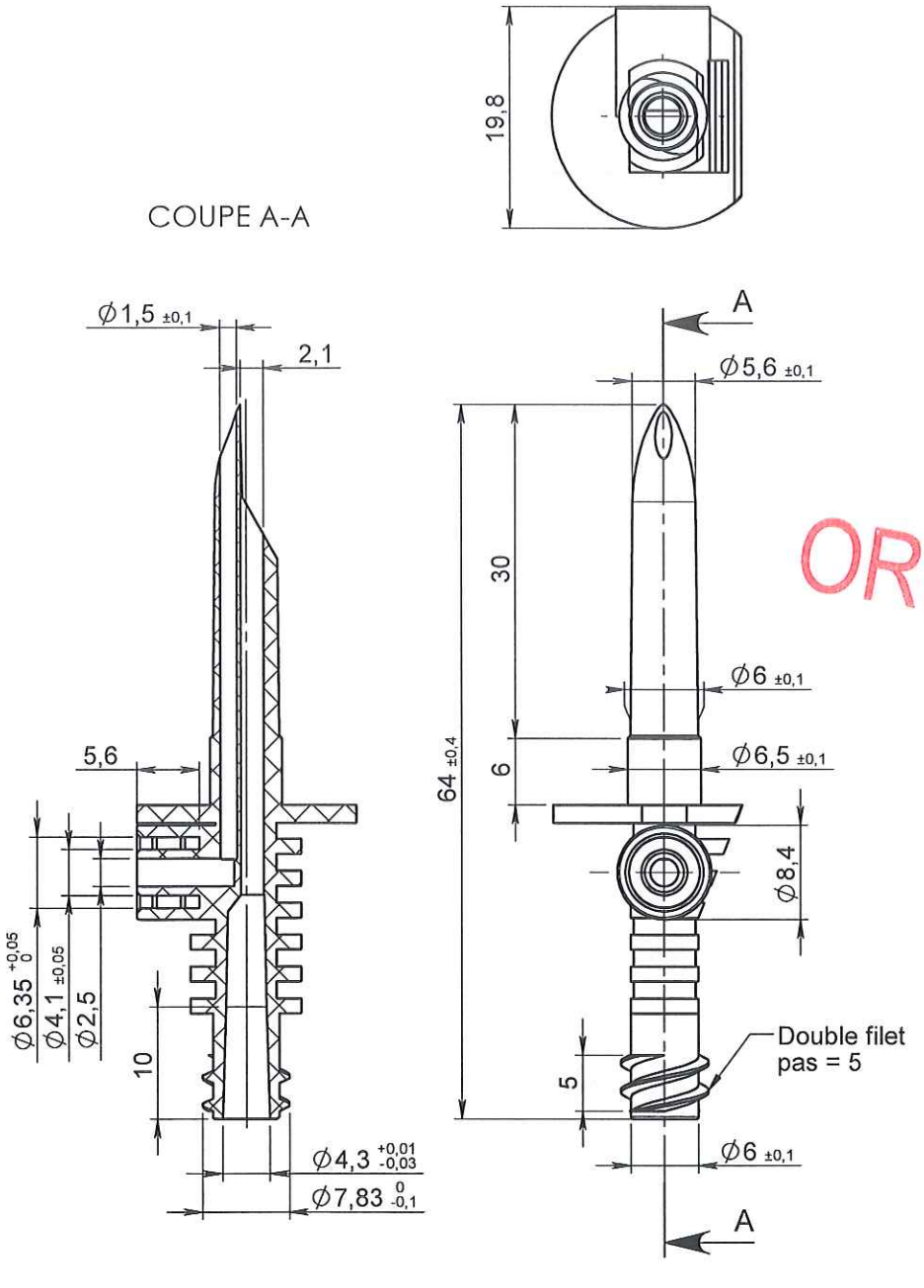

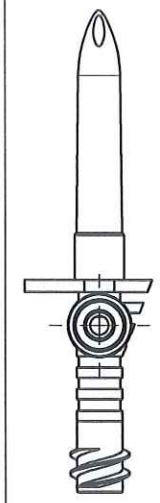

ORIGINAL

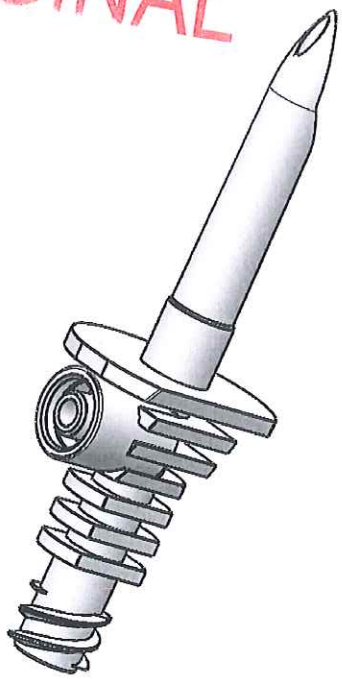

Rev.	Date	Designer	Modifications	Internal Validation	Quality Validation
2	11/09/2012	BOUJMADA	Mise à jour cotation, désignation et mise au format SW		
1	22/11/2006	PASSEROTTI	Changement de type de matière		
0	03/12/2004	BOUCHARD	Creation		

Dessinateur : BOUCHARD Date : 03/12/2004	Visa : Fred Danchin PROMEPLA Date : 07.11.12	Echelle : 3:2 Unités : mm, °, grs	Tolérances générales : ±0.2
Matière : ABS		Normes : ISO 594 - 2	
Code matière : M0470		P. 1 / 1	
Référence : FBC08053 Désignation : PERFORATEUR SUSPENDU AVEC PRISE D'AIR AVEC LUER LOCK FEMELLE		Révision : 2	PROMEPLA FOR035-0

Propriété PROMEPLA - Usage Interne - Ne peut être reproduit ou diffusé sans autorisation
Le Copori - 9, avenue Albert II - MC 98000 MONACO - Phone : + 377.97.98.42.32 - Fax : + 377.92.05.61.50
http://www.promepla.com