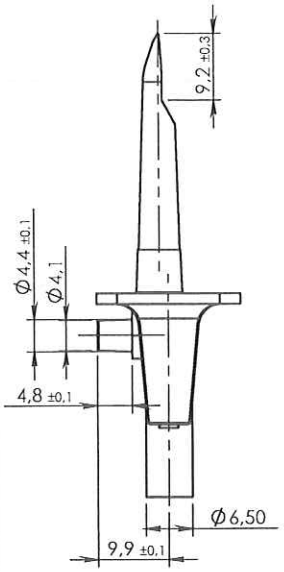

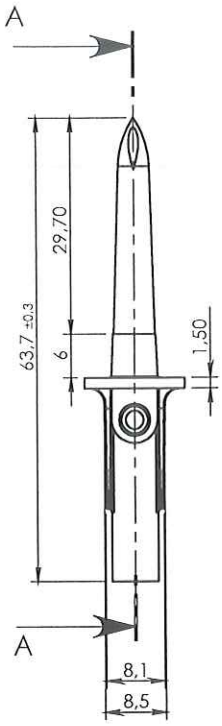

COUPE A-A
ECHELLE 1 : 1

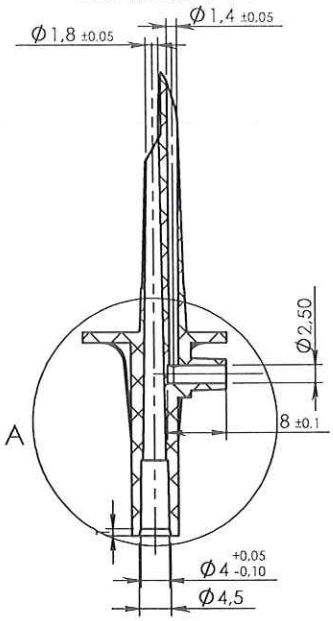

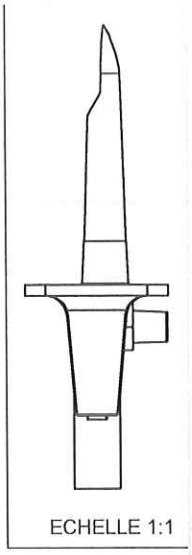

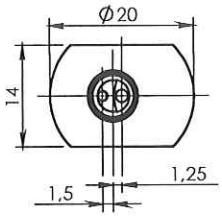

DÉTAIL A

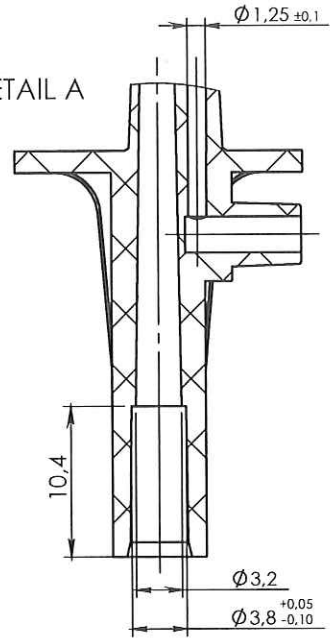

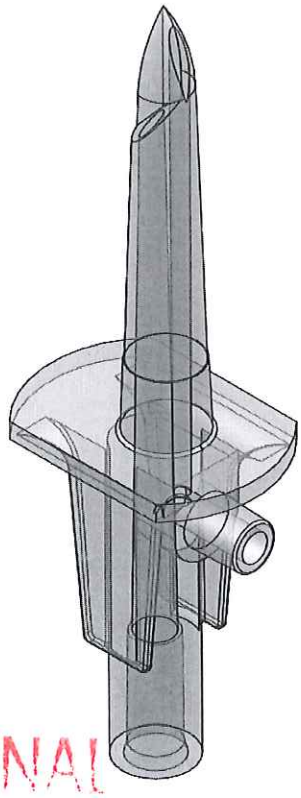

ORIGINAL

Rev.	Date	Designer	Modifications	Internal Validation	Quality Validation
1	12/04/10	RANDAZZO	Mise à jour de la désignation et Remplacement du code matière M0248 par M0070		
0	30/08/01	RANDAZZO	Création plan		

Dessinateur : RANDAZZO
Date : 02/04/2009

Visa : Fred Daochin PROMEPLA
Date : 20 09 10 –

Echelle : 2:1
Unités : mm, °, grs

Tolérances générales :
Déc.:±0.2 /Ang.:1°

Matière : ABS

Normes :

Code matière : M0070

P. 1 / 1

Référence : FBC07053
Désignation :
PERFORATEUR SUSPENDU AVEC PRISE D'AIR POUR TUBE ØE 4.1mm / ØI 4.8mm

Révision : 1

PROMEPLA
FOR035-0

Propriété PROMEPLA - Usage Interne - Ne peut être reproduit ou diffusé sans autorisation
Le Copori - 9, avenue Albert II - MC 98000 MONACO - Phone : + 377.97.98.42.32 - Fax : + 377.92.05.61.50
http://www.promepla.com