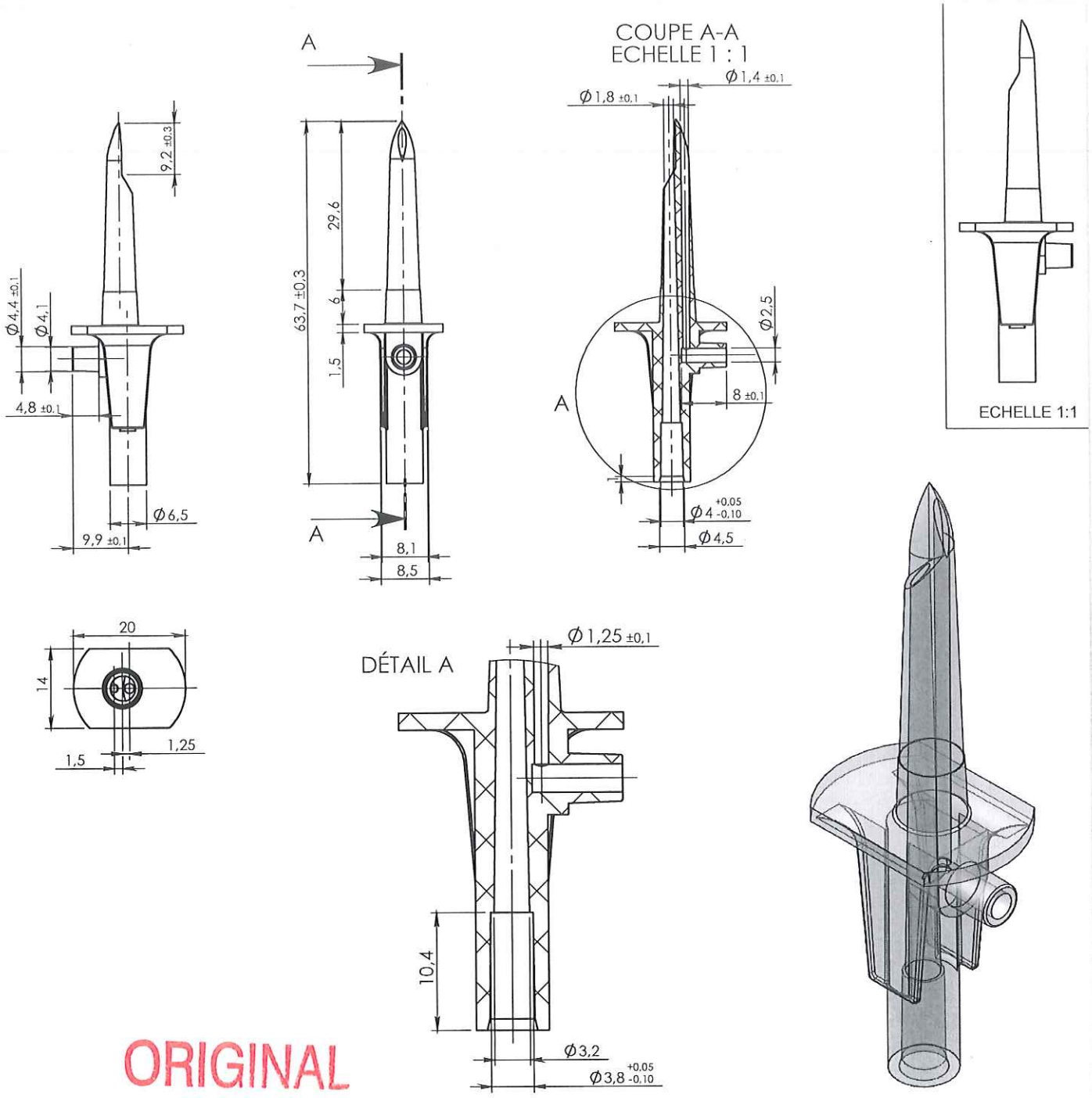

ORIGINAL

Rev.	Date	Designer	Modifications	Internal Validation	Quality Validation
1	09/04/10	RANDAZZO	Mise à jour de la désignation et Remplacement du code matière M0248 par M0070		
0	30/08/01	RANDAZZO	Création plan		

Dessinateur : RANDAZZO
Date : 30/08/2001

Visa : Fred Dawchin PROMEPLA
Date : 20 09 10.

Echelle : 2:1

Unités : mm, °, grs

Tolérances générales :
Dec.: ±0.1/ Ang.: ±1°

Matière : ABS

Normes :

Code matière : M0070

P. 1 / 1

Référence : FBC04053
Désignation :
PERFORATEUR SUSPENDU AVEC PRISE D'AIR POUR TUBE ØE 4.1mm / ØI 4.8mm

Révision : 1

PROMEPLA
FOR035-0

Propriété PROMEPLA - Usage Interne - Ne peut être reproduit ou diffusé sans autorisation
Le Copori - 9, avenue Albert II - MC 98000 MONACO - Phone : + 377.97.98.42.32 - Fax : + 377.92.05.61.50
http://www.promepla.com