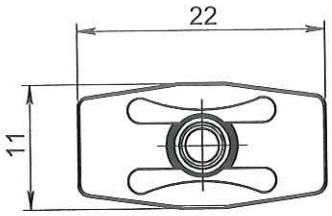

COUPE A-A

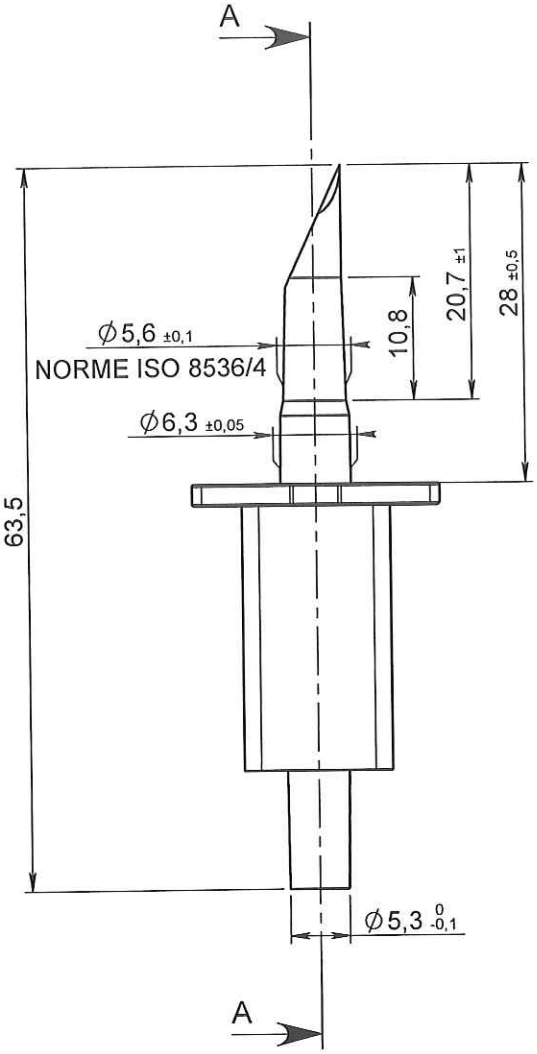

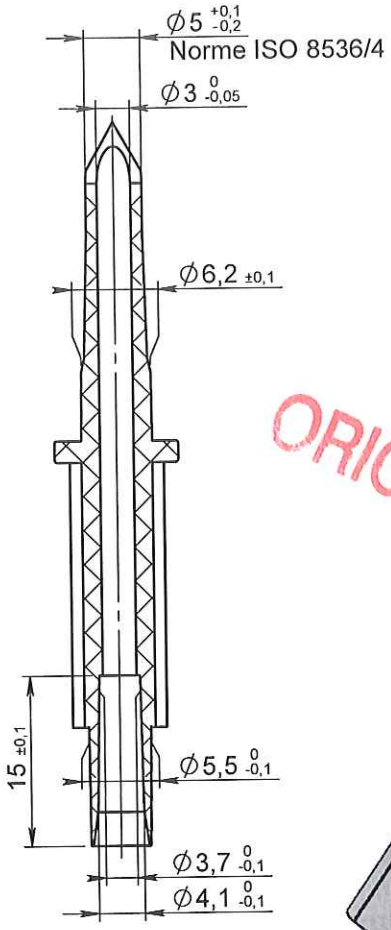

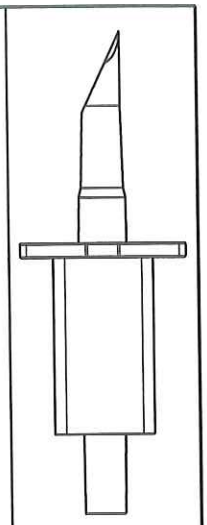

ECHELLE 1:1

ORIGINAL

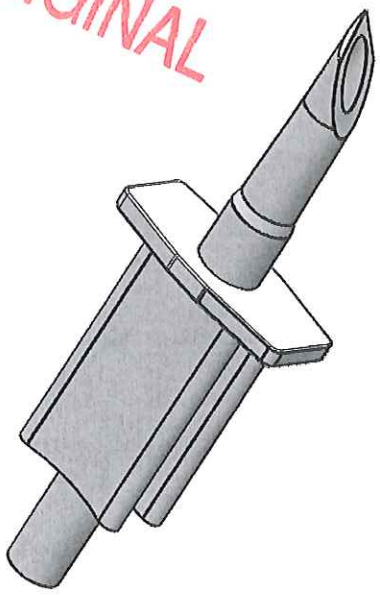

Rev.	Date	Designer	Modifications	Internal Validation	Quality Validation
1	09/08/2012	BOUJMADA	Mise à jour désignation, cotation et mise au format SW		
0	16/12/2003	PASSEROTTI	Creation		

Dessinateur : PASSEROTTI Date : 16/12/2003	Visa : Fred Duschiw PROMEPLA Date : 16 08 12	Echelle : 3:2 Unités : mm, °, grs	Tolérances générales : ±0.1
Matière : ABS		Normes : ISO 8536/4	
Code matière : M0005		P. 1 / 1	
Référence : FBB03053 Désignation : PERFORATEUR SUSPENDU SANS PRISE D'AIR POUR TUBE ØE 4.1mm / ØI 4.8mm		Révision : 1	PROMEPLA FOR035-0

Propriété PROMEPLA - Usage Interne - Ne peut être reproduit ou diffusé sans autorisation
Le Copori - 9, avenue Albert II - MC 98000 MONACO - Phone : + 377.97.98.42.32 - Fax : + 377.92.05.61.50
http://www.promepla.com