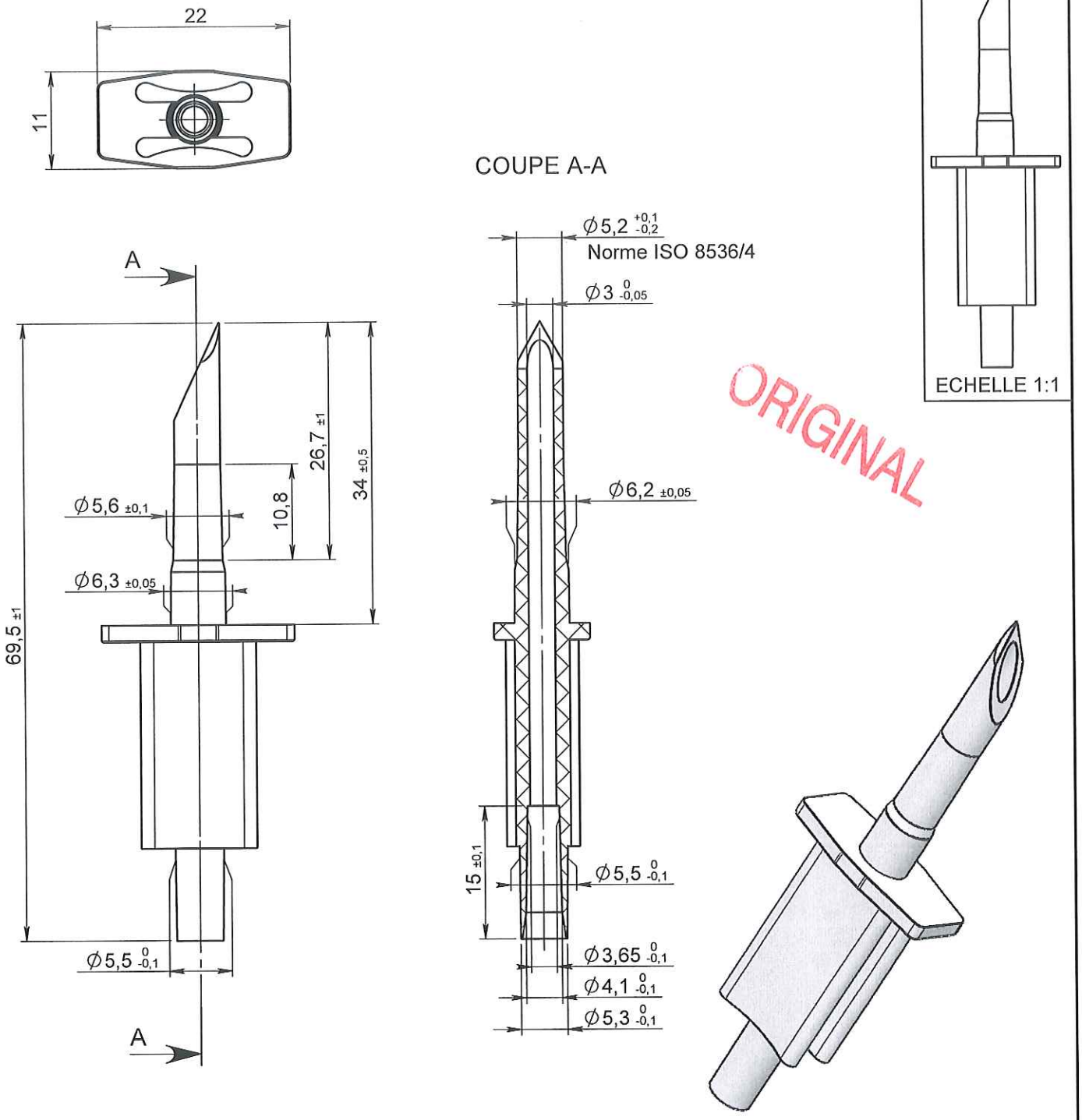

Rev.	Date	Designer	Modifications	Internal Validation	Quality Validation
1	11/01/2012	BOUJMADA	Mise à jour désignation, cotation et mise au format SW		p.o. 20/11/2013
0	11/09/2003	PASSEROTTI	Creation		

Dessinateur : PASSEROTTI Date : 11-09-03	Visa : Fred Dewchin PROMEPLA Date : 16.08.12	Echelle : 3:2 Unités : mm, °, grs	Tolérances générales :
Matière : ABS		Normes : ISO 8536-4	
Code matière : M0005		P. 1 / 1	
Référence : FBB01053 Désignation : PERFORATEUR SUSPENDU SANS PRISE D'AIR POUR TUBE ØE 4.1mm / ØI 4.8mm		Révision : 1	PROMEPLA FOR035-0

Propriété PROMEPLA - Usage Interne - Ne peut être reproduit ou diffusé sans autorisation
Le Copori - 9, avenue Albert II - MC 98000 MONACO - Phone : + 377.97.98.42.32 - Fax : + 377.92.05.61.50
http://www.promepla.com