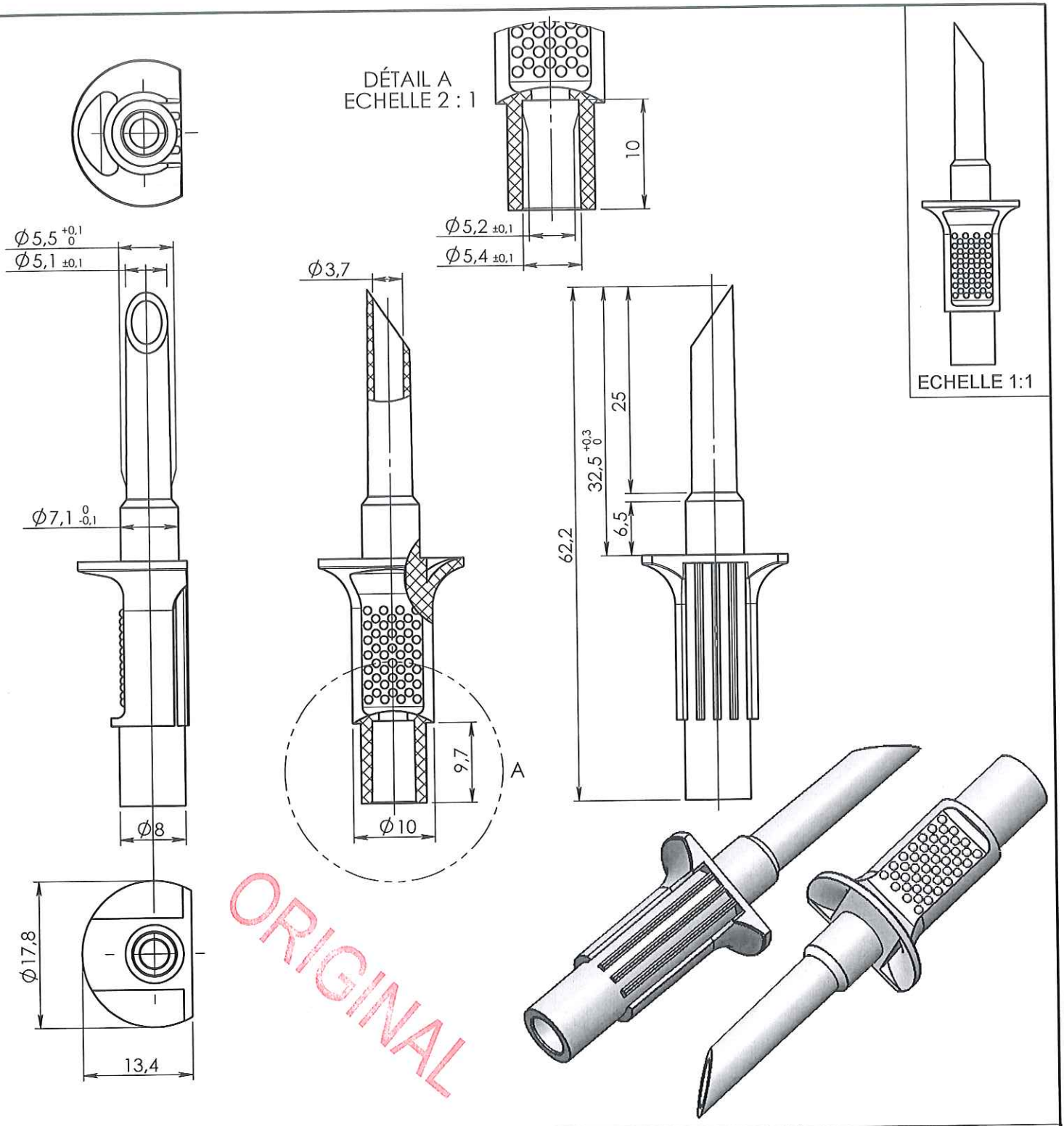

Rev.	Date	Designer	Modifications	Internal Validation	Quality Validation
1	14/12/2011	BOUJMADA	Mise à jour cotations, Code matière, tolérances générales, normes et mise au format SW		
0	12/02/2004	PASSEROTTI	Creation		

Dessinateur : PASSEROTTI Date : 12/02/2004	Visa : Fred Dauchin PROMEPLA Date : 26 06 12	Echelle : 3:2 Unités : mm, °, grs	Tolérances générales : Js16
Matière : ABS		Normes : ISO UNI EN 20286/2	
Code matière : M0542 + M0005		P. 1 / 1	
Référence : FBA08053 Désignation : PERFORATEUR SUSPENDU SANS PRISE D'AIR POUR TUBE ØE 5.5mm		Révision : 1	PROMEPLA FOR035-0

Propriété PROMEPLA - Usage Interne - Ne peut être reproduit ou diffusé sans autorisation
Le Copori - 9, avenue Albert II - MC 98000 MONACO - Phone : + 377.97.98.42.32 - Fax : + 377.92.05.61.50
http://www.promepla.com