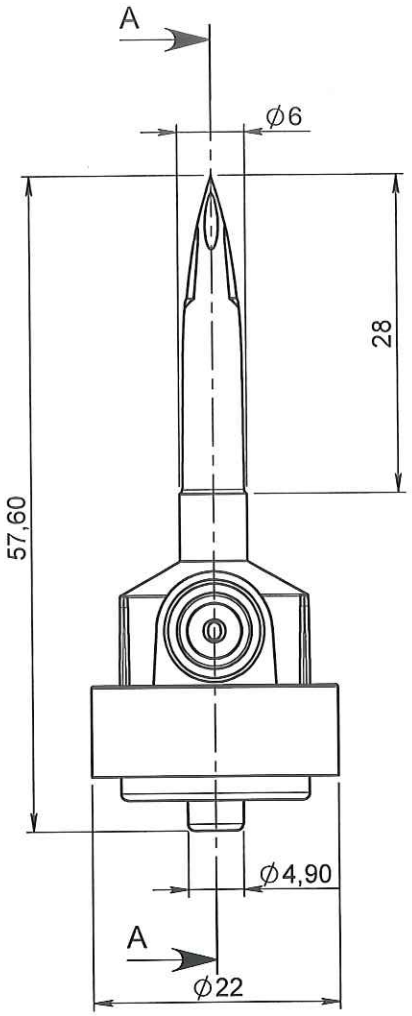

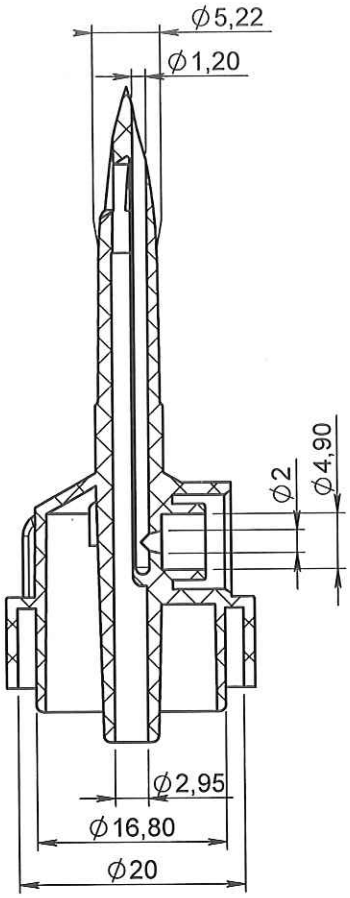

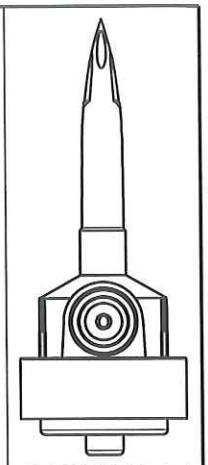

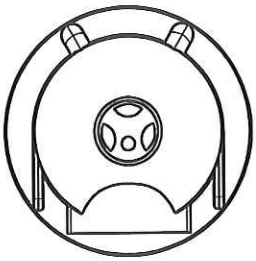

ORIGINAL

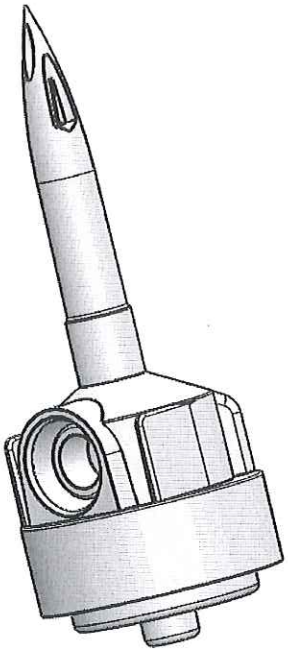

Rev.	Date	Designer	Modifications	Internal Validation	Quality Validation
0	10/04/08	RANDAZZO	Creation		

Dessinateur : RANDAZZO Date : 10-04-08	Visa : Fred Dawchin PROMEPLA Date : 27-02-12	Echelle : 3:2 Unités : mm, °, grs	Tolérances générales :
Matière : ABS		Normes :	
Code matière : M0536		P. 1 / 1	
Référence : FAF07053 Désignation : PERFORATEUR ABS - 20gml - Ø 17.8mm - AVEC PRISE D'AIR		Révision : 0	PROMEPLA FOR035-0

Propriété PROMEPLA - Usage Interne - Ne peut être reproduit ou diffusé sans autorisation
Le Copori - 9, avenue Albert II - MC 98000 MONACO - Phone : + 377.97.98.42.32 - Fax : + 377.92.05.61.50
http://www.promepla.com