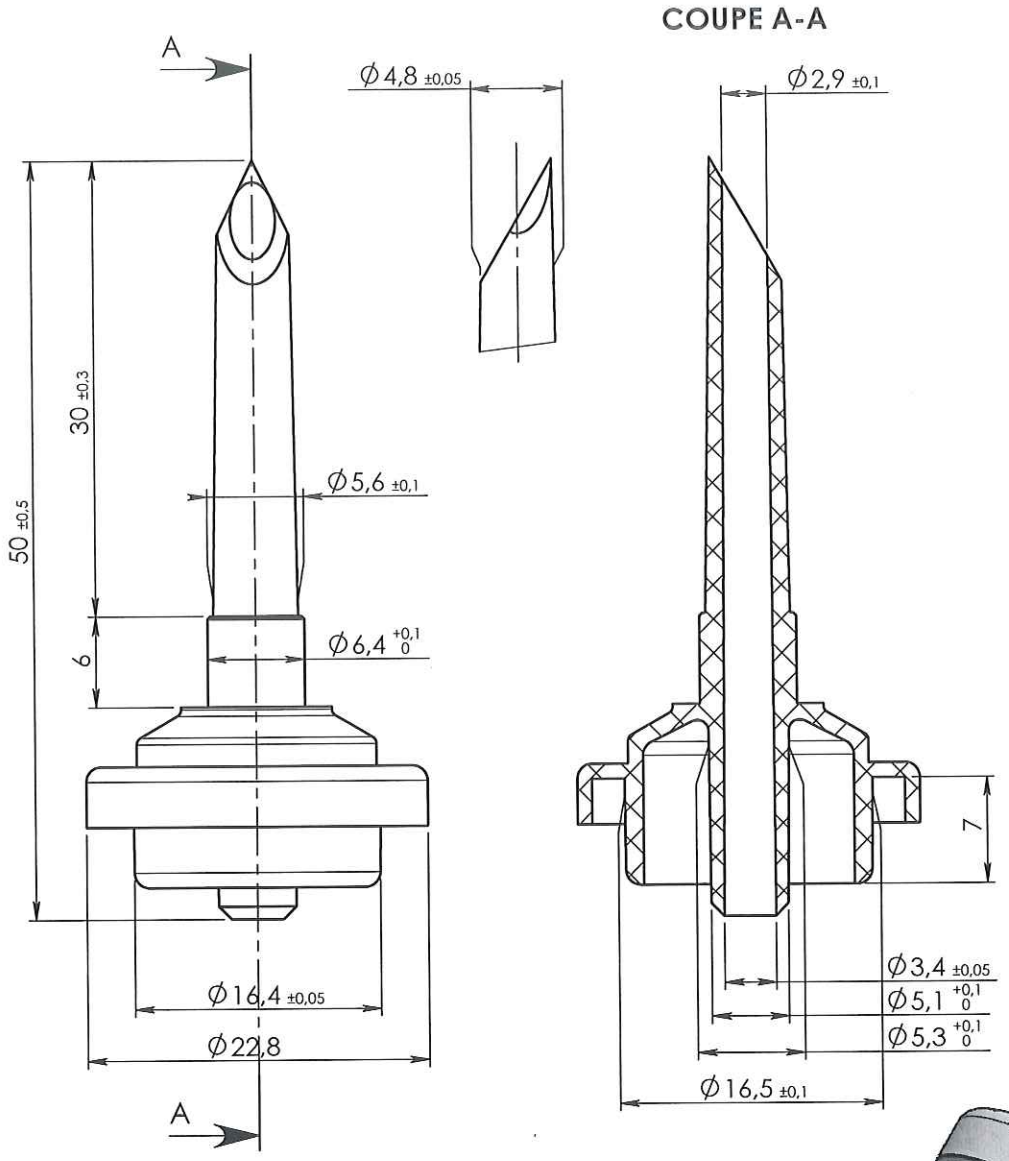

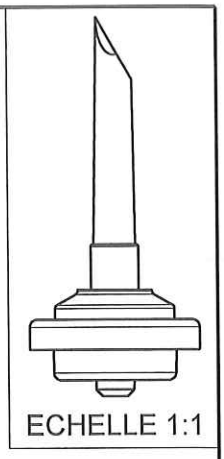

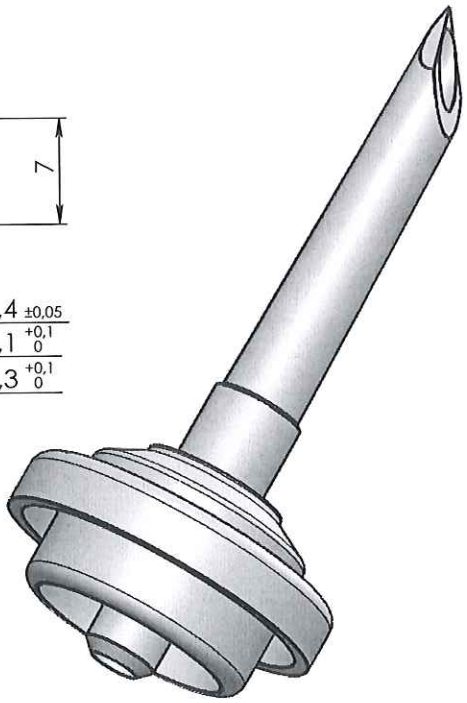

ORIGINAL

Rev.	Date	Designer	Modifications	Internal Validation	Quality Validation
2	16/11/2011	BOUJMADA	Mise au format SW		
1	22/11/2006	PASSEROTTI	Changement de type de matière		
0	09/05/2000	PASSEROTTI	Creation		

Dessinateur : PASSEROTTI Date : 09/05/2000	Visa : Fred Daschin PROMEPLA Date : 14.02.12	Echelle : 2:1 Unités : mm, °, grs	Tolérances générales : ±0.2
Matière : ABS		Normes :	
Code matière : M0470		P. 1 / 1	
Référence : FAC03053 Désignation : PERFORATEUR ABS - 20gml - SANS PRISE D'AIR		Révision : 2	PROMEPLA FOR035-0

Propriété PROMEPLA - Usage Interne - Ne peut être reproduit ou diffusé sans autorisation
Le Copori - 9, avenue Albert II - MC 98000 MONACO - Phone : + 377.97.98.42.32 - Fax : + 377.92.05.61.50
http://www.promepla.com