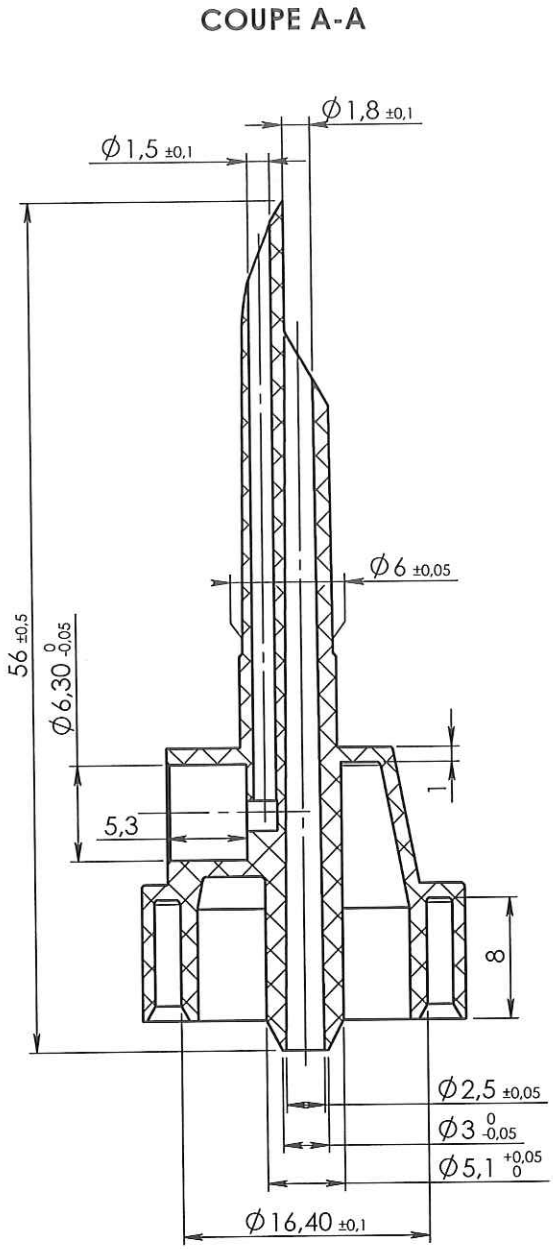

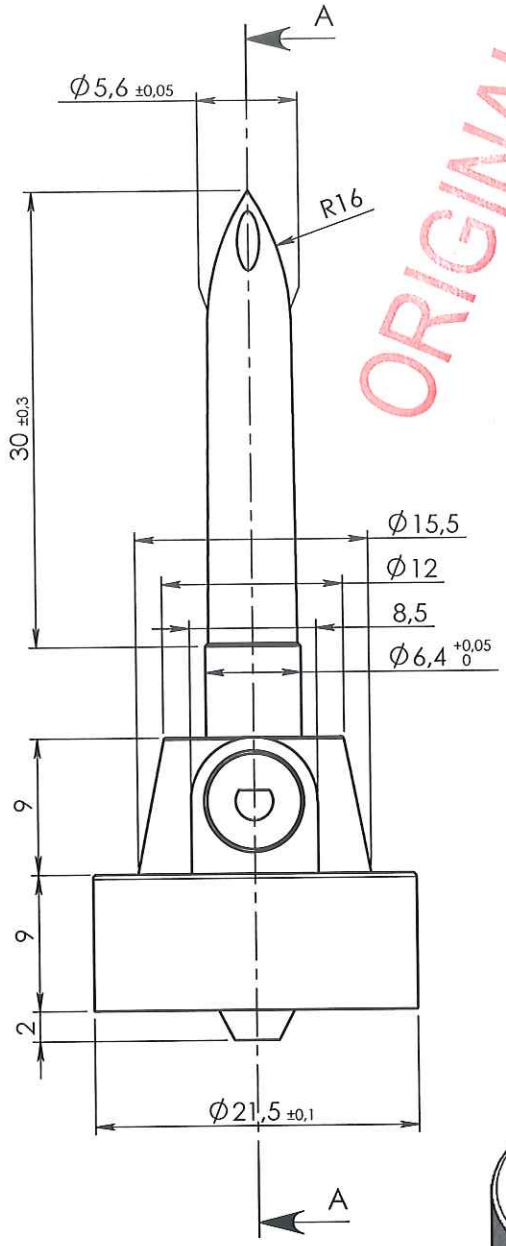

ORIGINAL

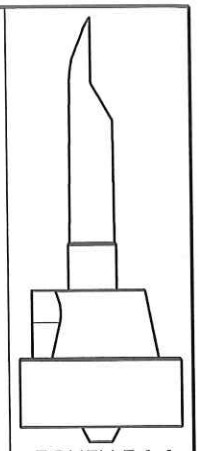

ECHELLE 1:1

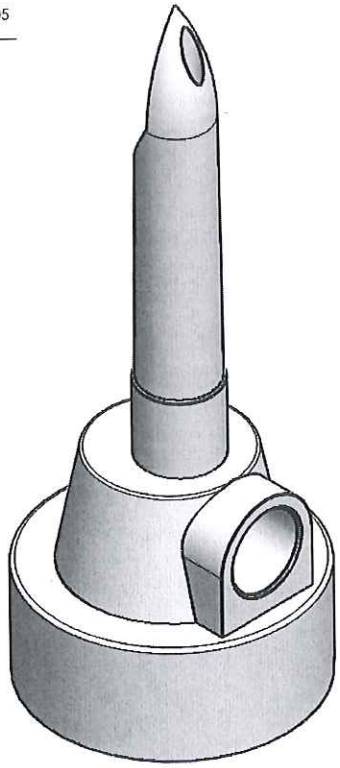

Rev.	Date	Designer	Modifications	Internal Validation	Quality Validation
2	16/11/2011	BOUJMADA	Mise au format SW		
1	22/11/06	PASSEROTTI	Changement type de matière		
0	08/04/2005	BOUCHARD	Creation		

Dessinateur : BOUCHARD Date : 08/04/2005	Visa : Fred Janchin PROMEPLA Date : 14.02.12	Echelle : 2:1 Unités : mm, °, grs	Tolérances générales : ±0.2
Matière : ABS		Normes :	
Code matière : M0470		P. 1 / 1	
Référence : FAC01053 Désignation : PERFORATEUR ABS - 20gml - AVEC PRISE D'AIR		Révision : 2	PROMEPLA FOR035-0

Propriété PROMEPLA - Usage Interne - Ne peut être reproduit ou diffusé sans autorisation
Le Copori - 9, avenue Albert II - MC 98000 MONACO - Phone : + 377.97.98.42.32 - Fax : + 377.92.05.61.50
http://www.promepla.com