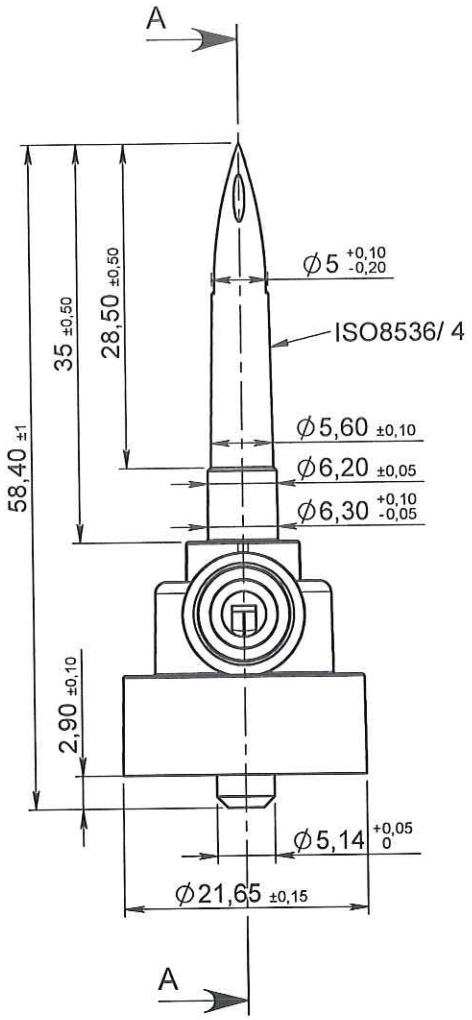

COUPE A-A

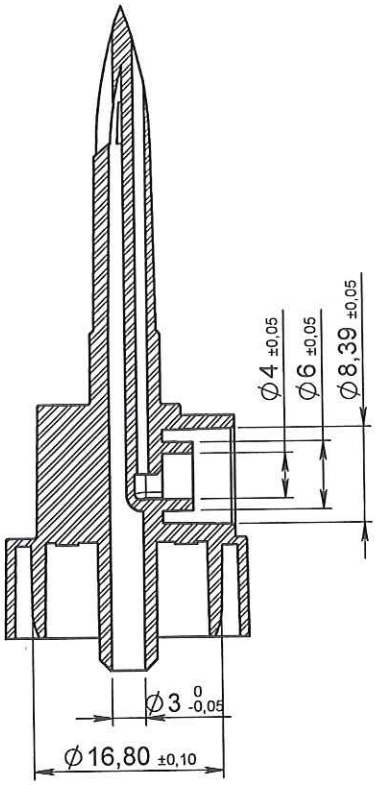

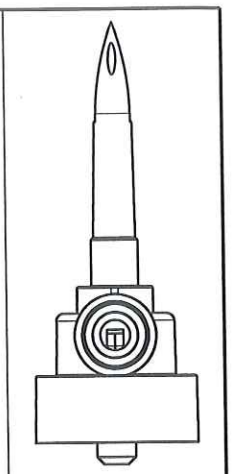

ECHELLE: 1:1

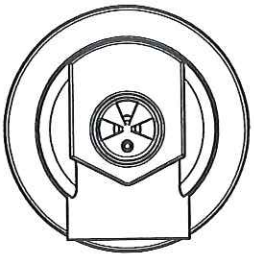

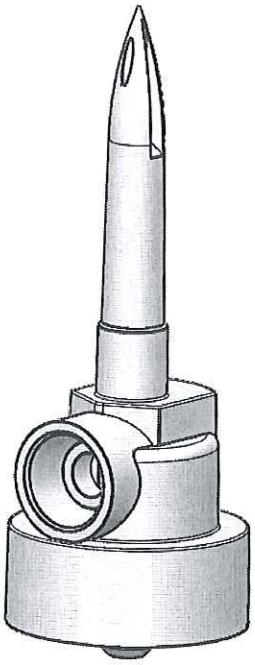

ORIGINAL

Rev.	Date	Designer	Modifications	Internal Validation	Quality Validation
1	06/01/12	RANDAZZO	Mise à jour graphique et mise au format SW.		
0	06/10/03	PASSEROTTI	Creation		

Dessinateur : PASSEROTTI Date : 06-10-2003	Visa : Fred Janchin PROMEPLA Date : 11.02.13	Echelle : 3:2 Unités : mm, °, grs	Tolérances générales :
Matière : ABS		Normes : ISO 8536/ 4	
Code matière : M0005		P. 1 / 1	
Référence : FAB14053 Désignation : PERFORATEUR ABS - 20gml - Ø 17.8mm - AVEC PRISE D'AIR		Révision : 1	PROMEPLA FOR035-0

Propriété PROMEPLA - Usage Interne - Ne peut être reproduit ou diffusé sans autorisation
Le Copori - 9, avenue Albert II - MC 98000 MONACO - Phone : + 377.97.98.42.32 - Fax : + 377.92.05.61.50
http://www.promepla.com