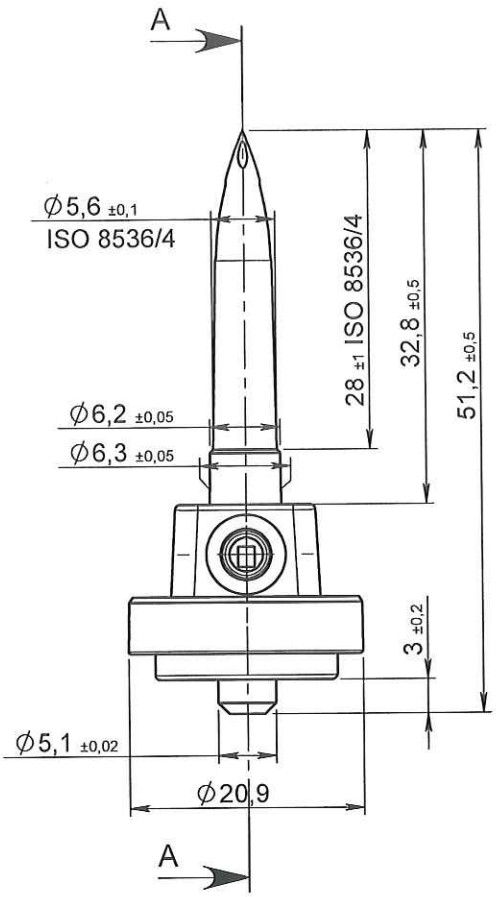

COUPE A-A

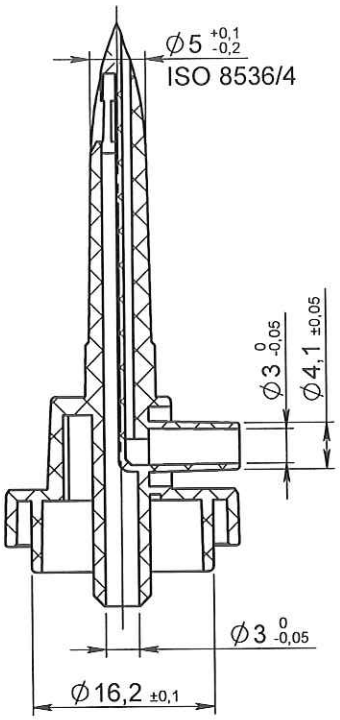

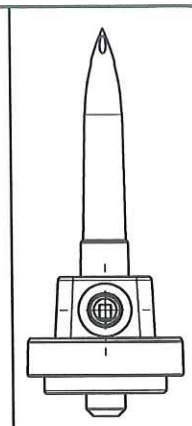

ECHELLE 1:1

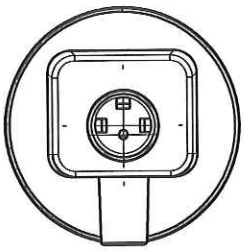

ORIGINAL

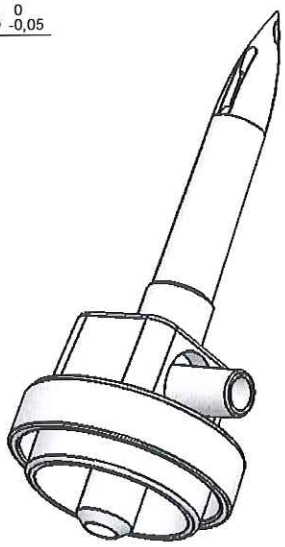

Rev.	Date	Designer	Modifications	Internal Validation	Quality Validation
2	11/01/2012	BOUJMADA	Mise à jour désignation et mise au format SW		
1	08/04/2003	BRUNEL	Matière ABS lustran 248 devient 348		
0	29/05/2000	BRUNEL	Creation		

Dessinateur : BRUNEL Date : 29/05/2000	Visa : Fred Dawchin PROMEPLA Date : 16 08 12	Echelle : 3:2 Unités : mm, °, grs	Tolérances générales :
Matière : ABS		Normes :	
Code matière : M0005		P. 1 / 1	
Référence : FAB05053 Désignation : PERFORATEUR ABS - 20gml - Ø 17.8mm - AVEC PRISE D'AIR		Révision : 2	PROMEPLA FOR035-0

Propriété PROMEPLA - Usage Interne - Ne peut être reproduit ou diffusé sans autorisation
Le Copori - 9, avenue Albert II - MC 98000 MONACO - Phone : + 377.97.98.42.32 - Fax : + 377.92.05.61.50
http://www.promepla.com