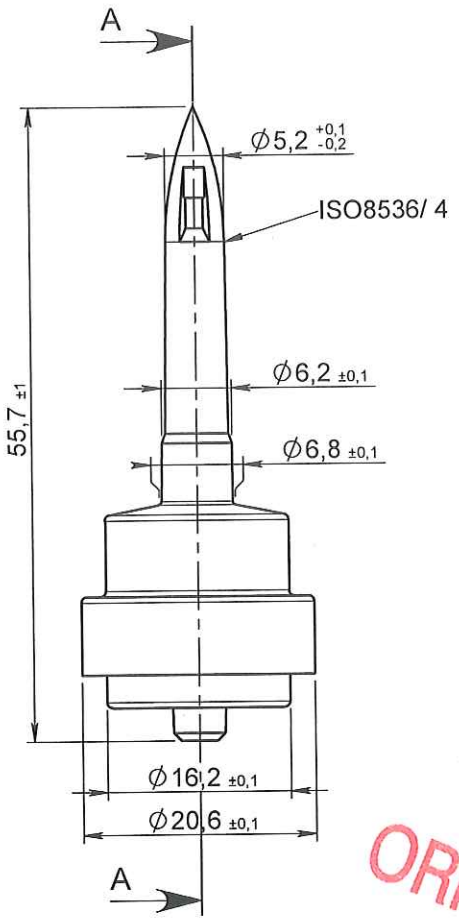

COUPE A-A

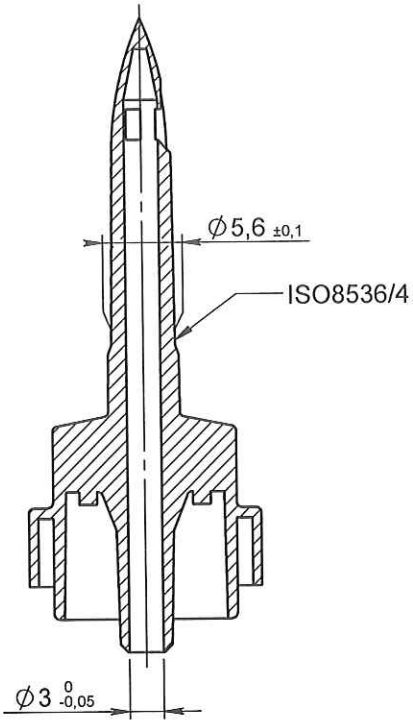

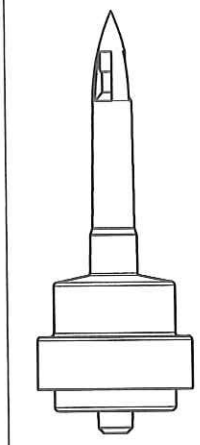

ECHELLE: 1:1

ORIGINAL

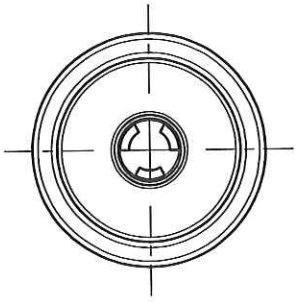

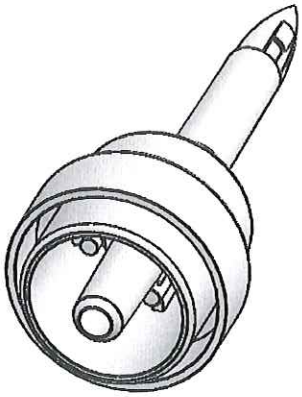

Rev.	Date	Designer	Modifications	Internal Validation	Quality Validation
1	08/08/2012	BOUJMADA	Mise à jour cotation, désignation, design et mise au format SW.		
0	02/02/2004	BOUCHARD	Creation		

Dessinateur : BOUCHARD Date : 02/02/2004	Visa : Fred Jaouchin PROMEPLA Date : 16 08 12.	Echelle : 3:2 Unités : mm, °, grs	Tolérances générales :
Matière : ABS		Normes :	
Code matière : M0005		P. 1 / 1	
Référence : FAB02053 Désignation : PERFORATEUR ABS - 20gml - Ø 17.8mm - SANS PRISE D'AIR		Révision : 1	PROMEPLA FOR035-0

Propriété PROMEPLA - Usage Interne - Ne peut être reproduit ou diffusé sans autorisation
Le Copori - 9, avenue Albert II - MC 98000 MONACO - Phone : + 377.97.98.42.32 - Fax : + 377.92.05.61.50
http://www.promepla.com