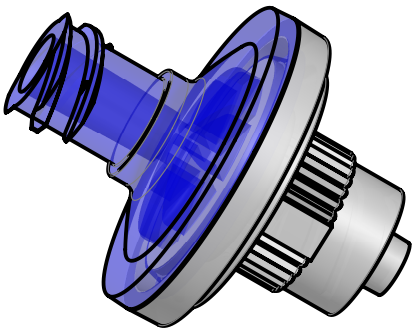

ECHELLE: 2:1

NOTA:

Rep.	Matière	Code matière
1	PVC bleu	M1336+ M1374
2	PET	M1375
3	PVC blanc	M1302+ M1350

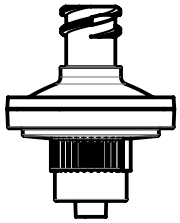

ECHELLE: 1:1

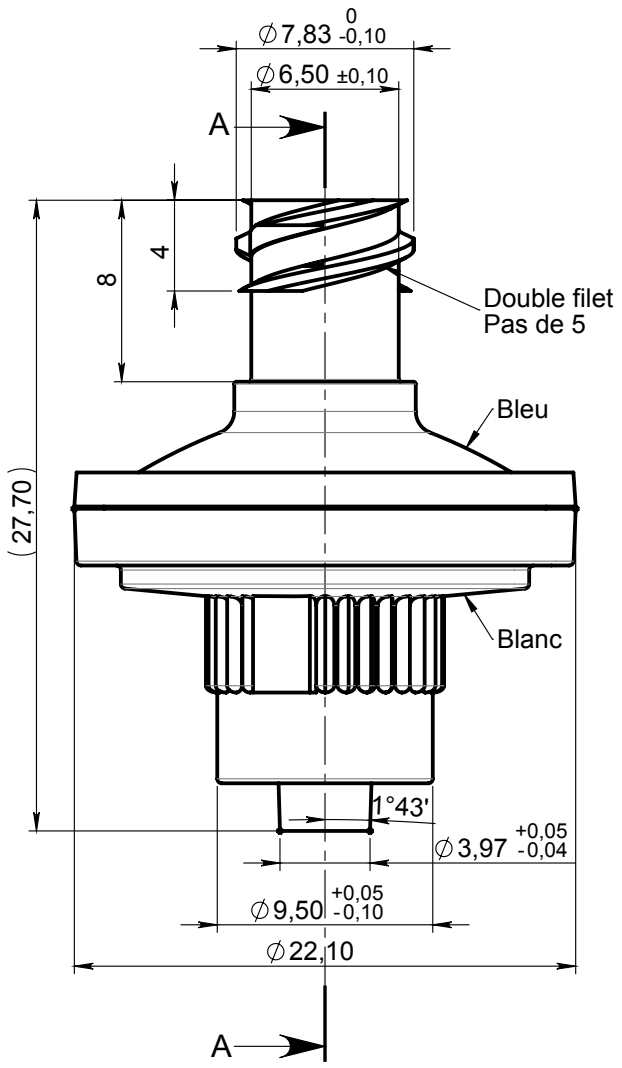

COUPE A-A

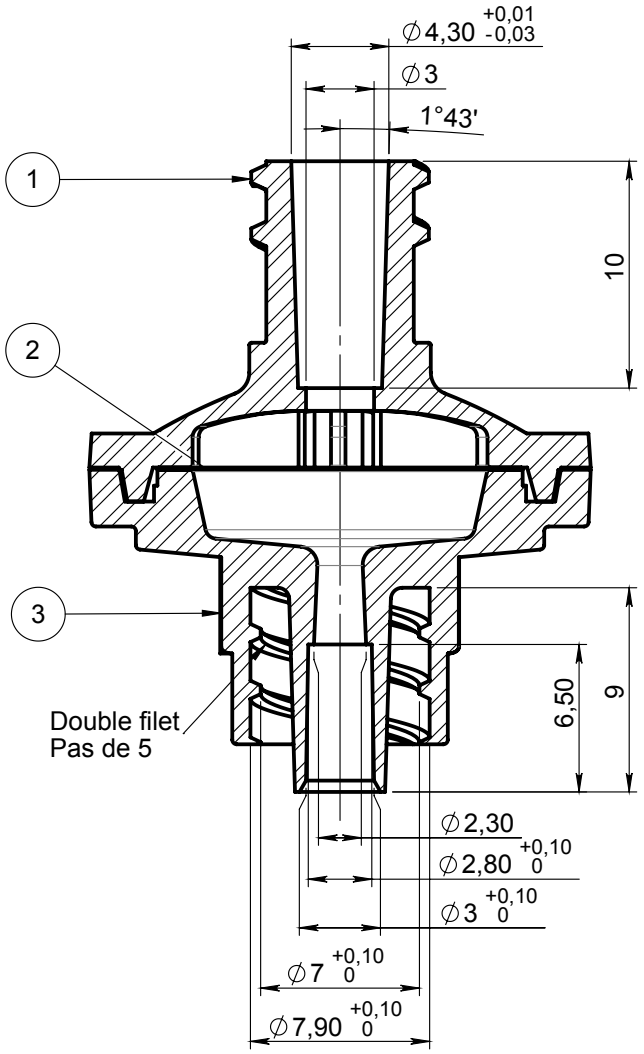

Rev.	Date	Designer	Modification	N° FOR073 ou FOR021
00	10-11-2017	FRA	Création du plan	10743

Verif R&D : FDA Date : 11-12-2017	Verif QA : CGI Date : 15-12-2017	Verif client : Date :	Normes :

Matière : PVC PET PVC — Revision : 00

Code matière : M1336+M1374-M1375-M1302+M1350 — Etat : VALID

Reference : ECF20992

Designation :
FILTRE HYDROPHOBE 15µ - LUER LOCK MALE / LUER LOCK FEMELLE

Tolérances générales : Js16 EN 20286 (ISO 286)

Unités : mm, °, grs

Echelle : 3:1

PROMEPLA

FOR035-2 | P. 1 / 1 | A4

Propriété PROMEPLA - Usage Interne - Ne peut être reproduit ou diffusé sans autorisation
Le Copori - 9, avenue Albert II - MC 98000 MONACO - Phone : + 377.97.98.42.32 - Fax : + 377.92.05.61.50 - http://www.promepla.com