COUPE A-A

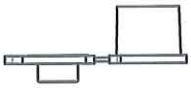

ECHELLE 1:1

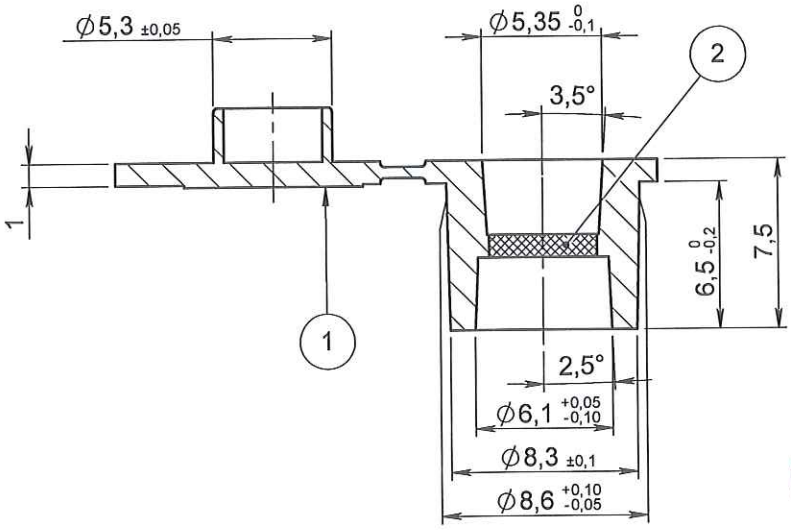

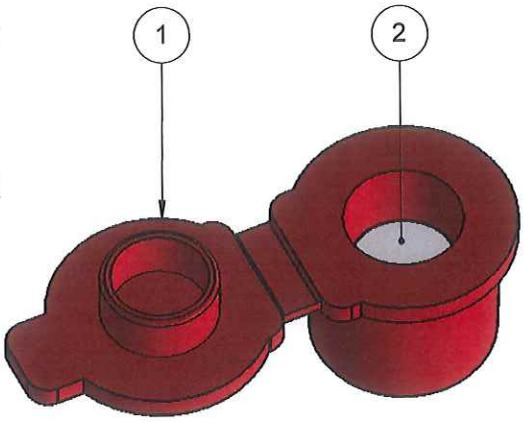

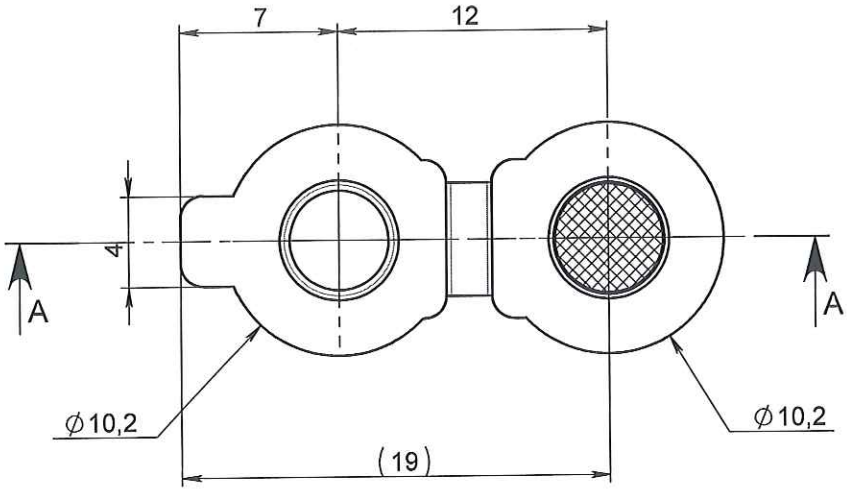

ORIGINAL

NOTA :

Rep	Matière	Code matière
1	PE+ Colorant rouge	M0612+M0890
2	Versapor V3000R	M0041

Rev.	Date	Designer	Modifications	Internal Validation	Quality Validation
2	02/08/2012	BOUJMADA	Rajout code colorant M0890 et mise au format SW		
1	04/02/2009	MISCHEL	Mise à jour certificat matière		
0	13/09/2007	RANDAZZO	Creation		

Dessinateur : RANDAZZO Date : 13/09/2007	Visa : Fred Douchin PROMEPLA Date : 16 08 12	Echelle : 3:1 Unités : mm, °, grs	Tolérances générales :
Matière : VOIR NOTA		Normes :	
Code matière : VOIR NOTA		P. 1 / 1	
Référence : ECB09031 Désignation : FILTRE ROUGE HYDROPHOBE 3µ AVEC CAPE		Révision : 2	PROMEPLA FOR035-0

Propriété PROMEPLA - Usage Interne - Ne peut être reproduit ou diffusé sans autorisation
Le Copori - 9, avenue Albert II - MC 98000 MONACO - Phone : + 377.97.98.42.32 - Fax : + 377.92.05.61.50
http://www.promepla.com