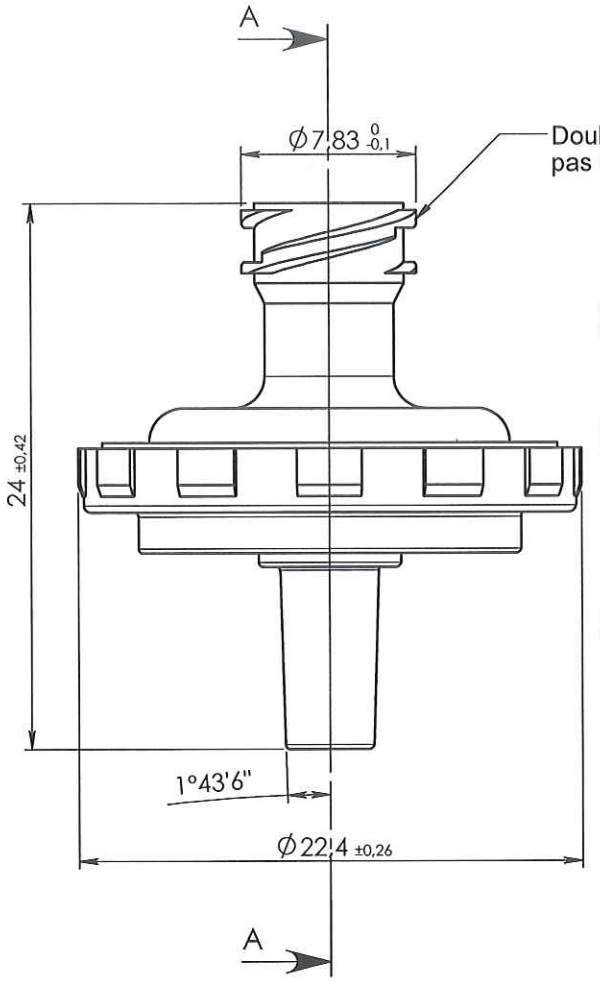

COUPE A-A

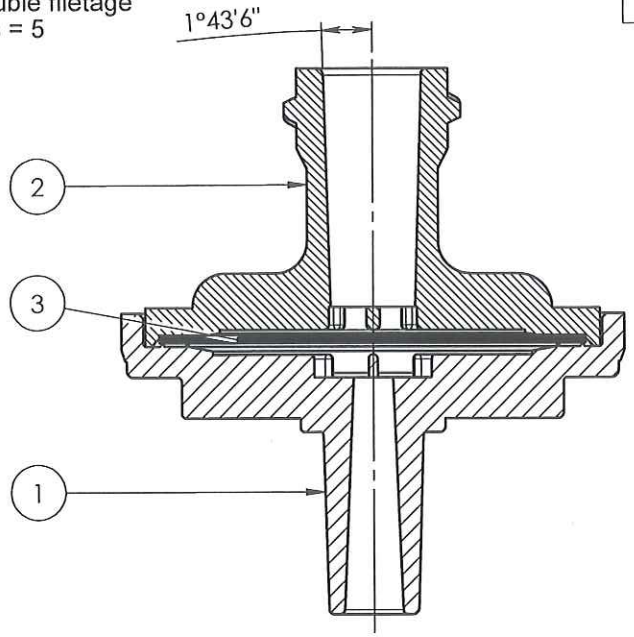

ECHELLE 1:1

ORIGINAL

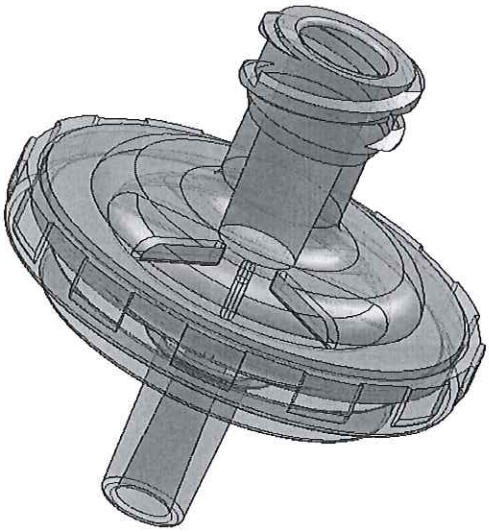

NOTA :

Rep	Matière	Code matière
1	PVC	M0236
2	PVC	M0236
3	PTFE	M0774

Rev.	Date	Designer	Modifications	Internal Validation	Quality Validation
1	30/11/2011	BOUJMADA	Remplacement code matière M0346 par M0774, mise à jour cotations, normes et mise au format SW		
0	14/05/2004	PASSEROTTI	Creation		

Dessinateur : PASSEROTTI Date : 17/05/2004	Visa : Fred Dawchin PROMEPLA Date : 26 06 12.	Echelle : 3:1 Unités : mm, °, grs	Tolérances générales : Js15
Matière : VOIR NOTA		Normes : ISO 594 -1/-2, UNI EN 20286/2	
Code matière : VOIR NOTA		P. 1 / 1	
Référence : ECA06020G Désignation : FILTRE HYDROPHOBE 0,2µ (GAMMA) - LUER MALE / LUER LOCK FEMELLE		Révision : 1	PROMEPLA FOR035-0

Propriété PROMEPLA - Usage Interne - Ne peut être reproduit ou diffusé sans autorisation
Le Copori - 9, avenue Albert II - MC 98000 MONACO - Phone : + 377.97.98.42.32 - Fax : + 377.92.05.61.50
http://www.promepla.com