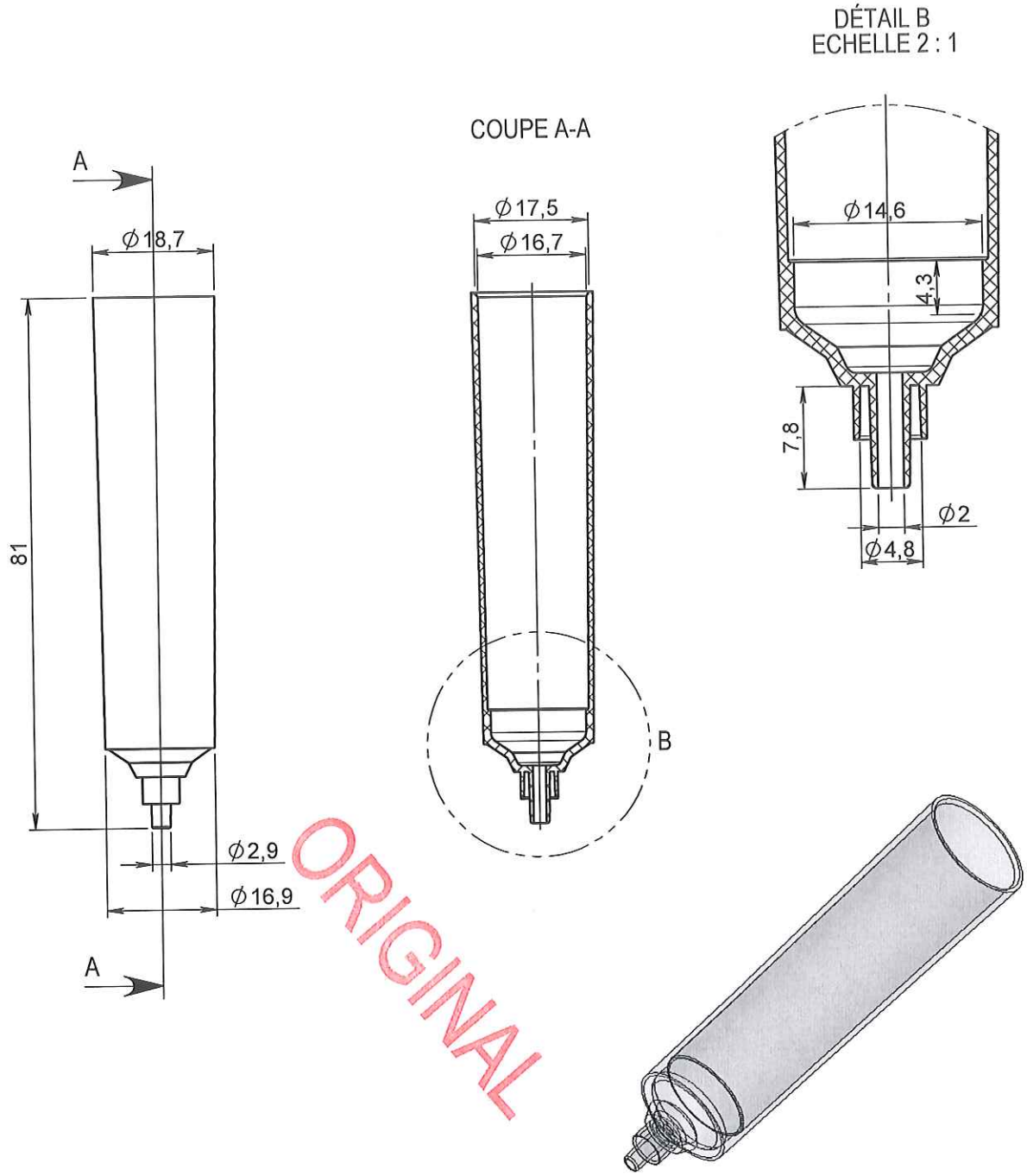

ORIGINAL

Rev.	Date	Designer	Modifications	Internal Validation	Quality Validation
1	01/12/2011	BOUJMADA	Mise au format SW		
0	24/05/2004	PASSEROTTI	Creation		

Dessinateur : PASSEROTTI Date : 26-03-08	Visa : Fred Jaochin PROMEPLA Date : 26 06 12	Echelle : 1:1 Unités : mm, °, grs	Tolérances générales : ±0.05
Matière : PVC		Normes :	
Code matière : M0566		P. 1 / 1	
Référence : DFF07010 Désignation : CHAMBRE LONGUE PVC SOUPLE POUR TUBE Ø 3x4.1mm		Révision : 1	PROMEPLA FOR035-0