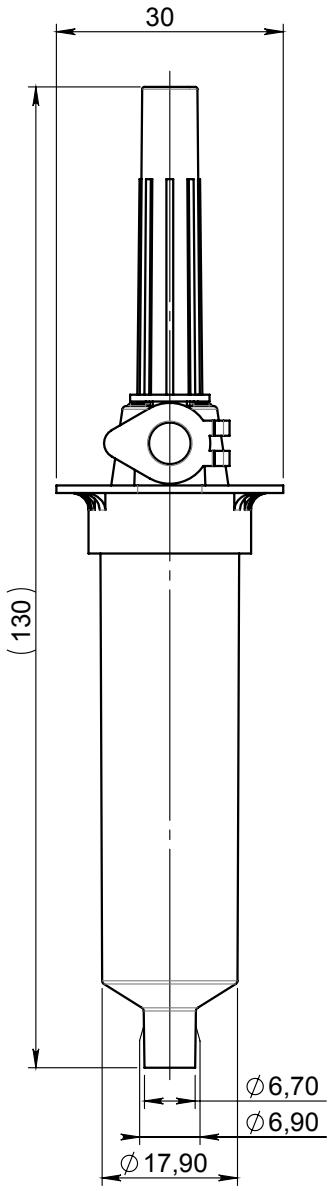

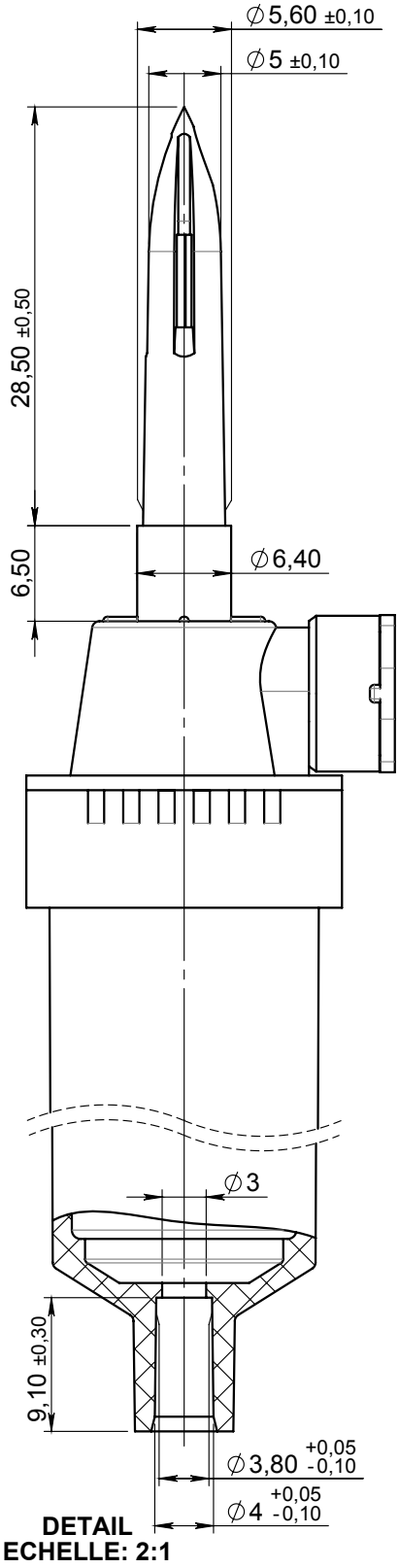

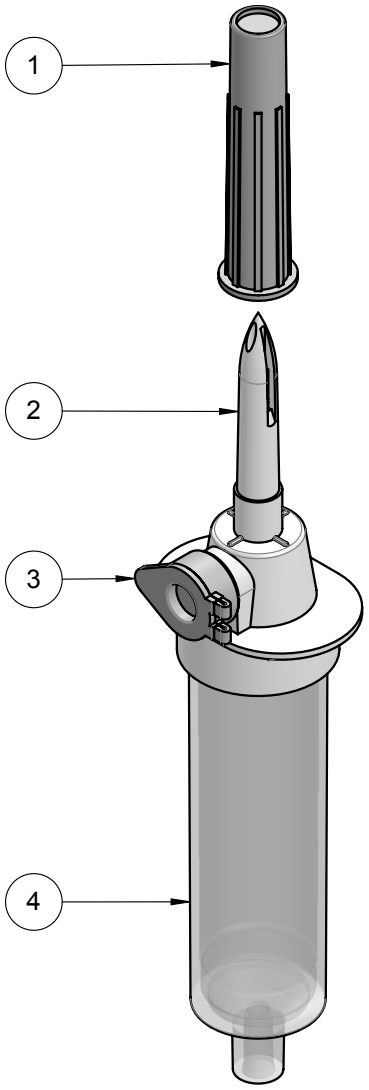

NOTA:

Rep.	Matière	Code Matière
1	LDPE	M0075+ M0522
2	ABS	M0470
3	PP	M0863 + M864
	PA	M0041
4	PVC	M0290

Rev.	Date	Designer	Modification	N° FOR073 ou FOR021
02	30-10-2017	FRA	Mise à jour cotation, ajout du tableau NOTA et mise au format SW.	8392

Verif R&D : FDA Date : 11-12-2017	Verif QA : CGI Date : 15-12-2017	Verif client : Date :	Normes :

Matière : LDPE ABS PP PA PVC — Revision : 02

Code matière : M0075+M0522-M0470-M0863+M0864-M0041-M0290 — Etat : VALID

Reference : **DBC00199**

Designation :

CHAM.LONGUE DE PERF.20g/ml-PERFO PRISE D'AIR 3µ-TUBE ØE 4.1mm

Tolérances générales : ± 0.20

Unités : mm, °, grs

Echelle : 1:1

PROMEPLA

FOR035-2 | P. 1 / 1 | A4

Propriété PROMEPLA - Usage Interne - Ne peut être reproduit ou diffusé sans autorisation
Le Copori - 9, avenue Albert II - MC 98000 MONACO - Phone : + 377.97.98.42.32 - Fax : + 377.92.05.61.50 - http://www.promepla.com