NOTA :

Rep	Matière	Code matière
1	ABS	M0005
2	PVC	M0819
3	ABS+PA	M0005 + M0047

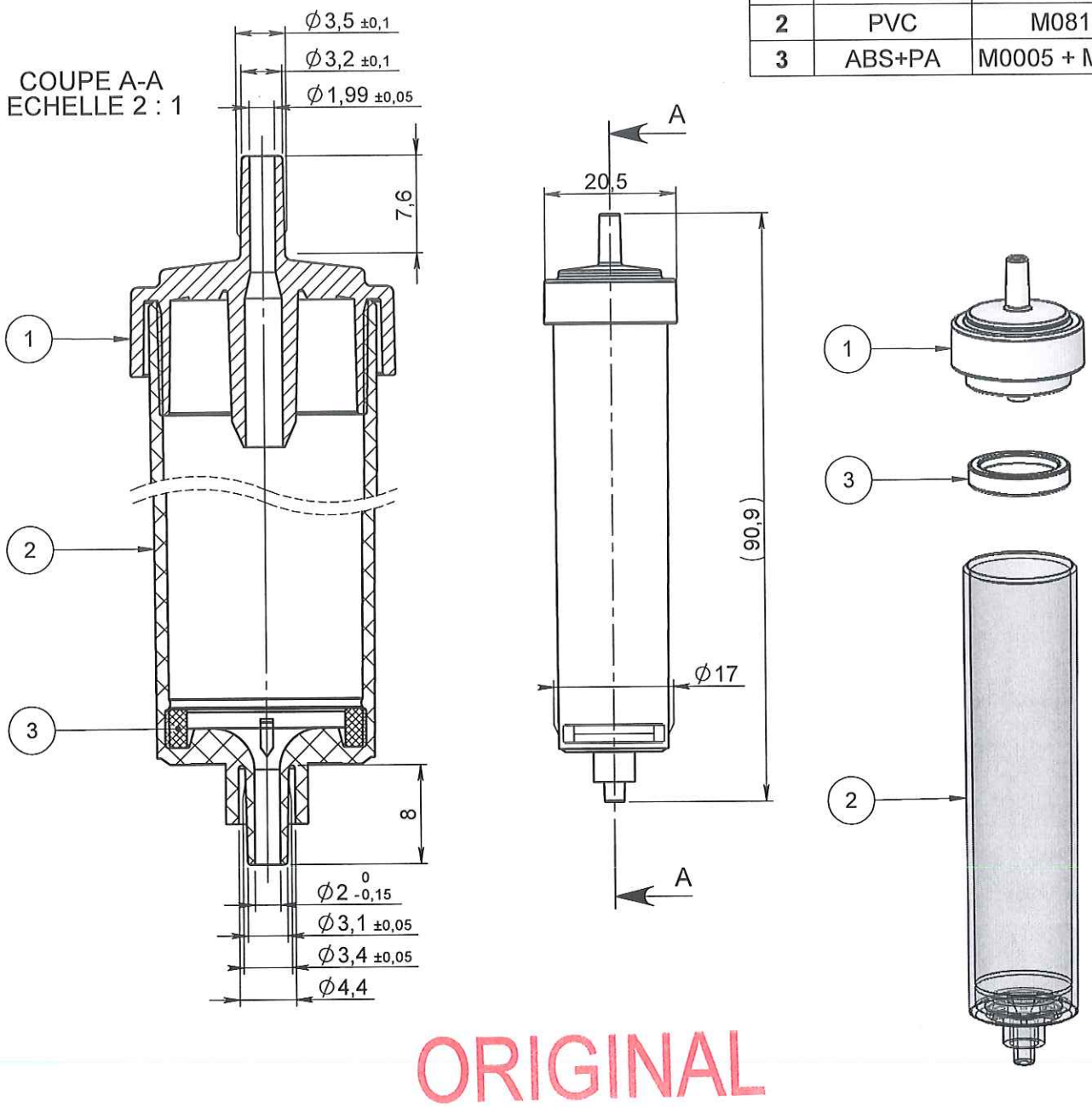

Rev.	Date	Designer	Modifications	Internal Validation	Quality Validation
0	27/12/11	BOUJMADA	Creation		

Dessinateur : BOUJMADA Date : 27-12-11	Visa : Fred Daschin PROMEPLA Date : 02.02.12	Echelle : 1:1 Unités : mm, °, grs	Tolérances générales : --
Matière : VOIR NOTA		Normes : --	
Code matière : VOIR NOTA		P. 1 / 1	
Référence : DBB00199A Désignation : CHAM.DE PERF.AMBRE DEHP FREE FILTRE DISQ.15µ/POUR TUBE Ø3x4.1mm/ØI3mm		Révision : 0	PROMEPLA FOR035-0

Propriété PROMEPLA - Usage Interne - Ne peut être reproduit ou diffusé sans autorisation
Le Copori - 9, avenue Albert II - MC 98000 MONACO - Phone : + 377.97.98.42.32 - Fax : + 377.92.05.61.50
http://www.promepla.com