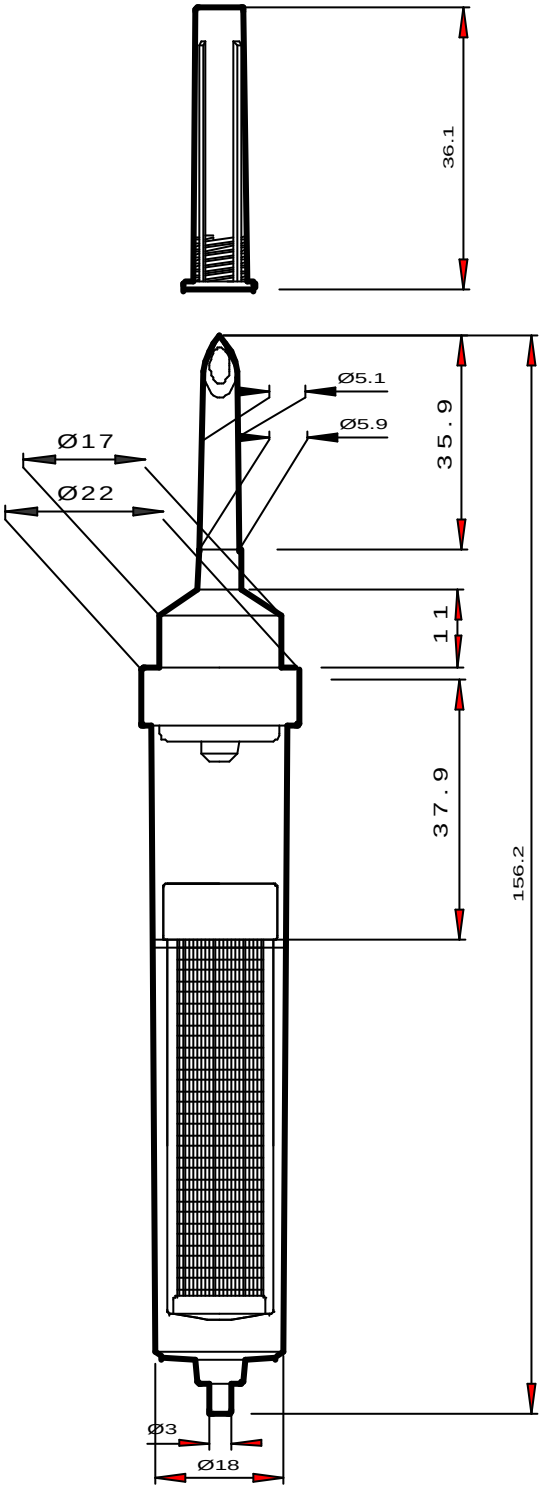

N° Référence : DAF00399	Désignation : Chambre de transfusion 1 voie avec filtre sang 200µ	
Matière :		Code mat. :
Protecteur : Polyéthylène Riblene MM20.....		M0001
Perforateur: ABS terluran 967/K.....		SOON
Chambre : PVC HS91.....		M0279
Filtre sang : Polypropylène Moplen V29G/ Scrynel NY200 HC M		M0028/M0243
Echelle : 1:1	Date : 07/07/2003	Visé par : PROMEPLA
Indice Plan: 0	Tolérances Générales:	Norme:
Modif:		PROMEPLA IMP067-0

Ce plan est la propriété exclusive de PROMEPLA S.A. et ne peut être copié ni communiqué à des tiers sans son autorisation