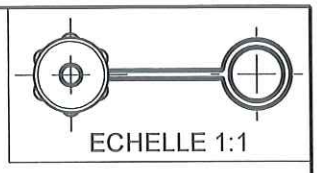

COUPE A-A

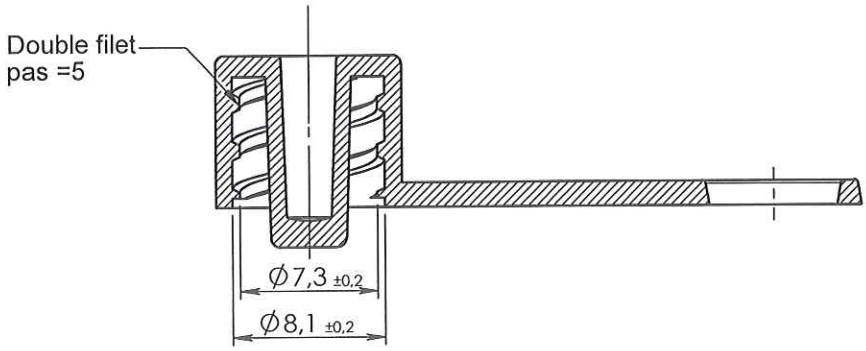

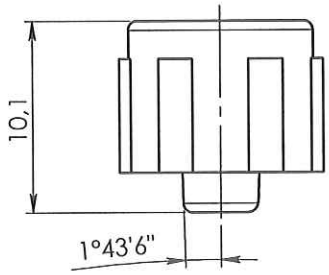

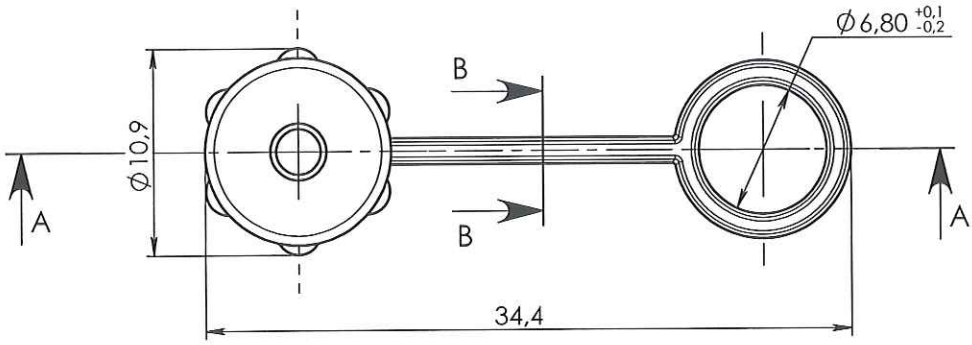

COUPE B-B

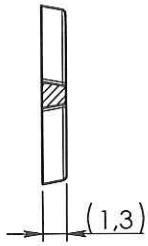

ORIGINAL

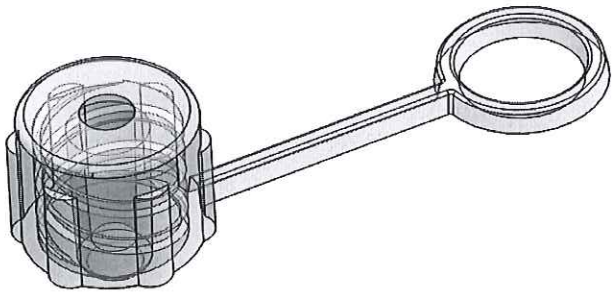

Rev.	Date	Designer	Modifications	Internal Validation	Quality Validation
3	28/11/2011	BOUJMADA	Mise à jour normes, désignation et mise au format SW		
2	22/08/2008	RANDAZZO	Mise à jour cotation plan		
1	24/02/2002	PASSEROTTI	Creation		
0	08/05/2000	PASSEROTTI	Creation		

Dessinateur : PASSEROTTI Date : 08/05/2000	Visa : Fred Jusch PROMEPLA Date : 26 06 12	Echelle : 2.5:1 Unités : mm, °, grs	Tolérances générales : Js15
Matière : LDPE		Normes : UNI EN 20286/2 et ISO 594-1	
Code matière : M0001		P. 1 / 1	
Référence : CFA02030 Désignation : PROTECTEUR PE ETANCHE LUER LOCK MALE AVEC COLLIER		Révision : 3	PROMEPLA FOR035-0

Propriété PROMEPLA - Usage Interne - Ne peut être reproduit ou diffusé sans autorisation
Le Copori - 9, avenue Albert II - MC 98000 MONACO - Phone : + 377.97.98.42.32 - Fax : + 377.92.05.61.50
http://www.promepla.com