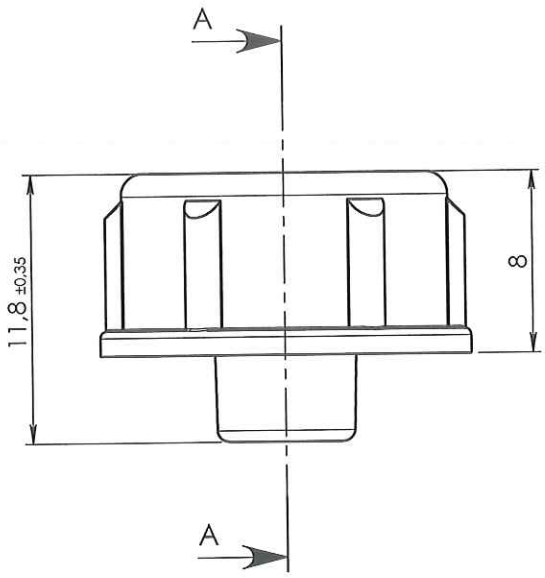

COUPE A-A

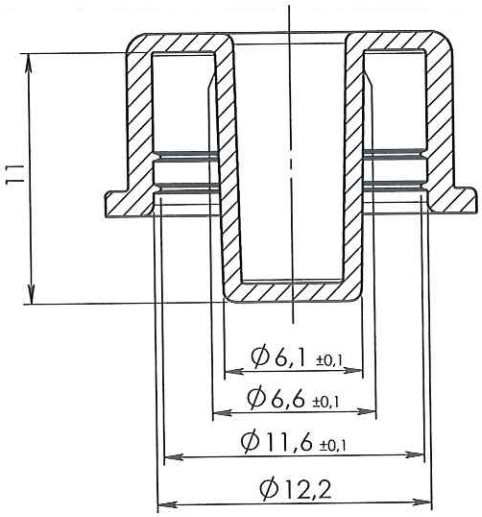

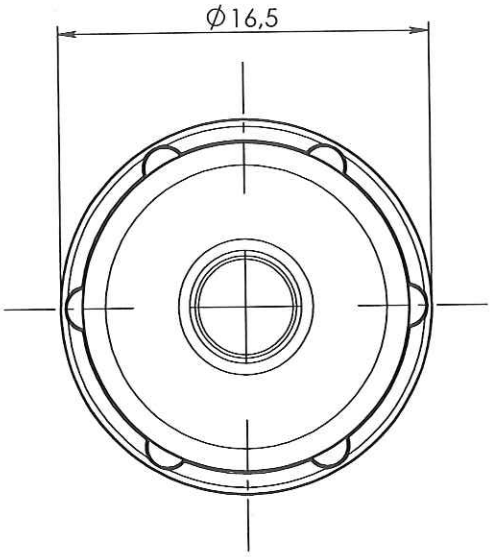

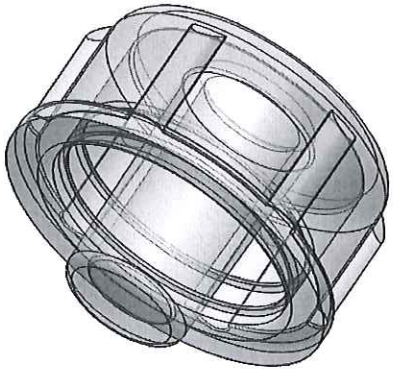

ECHELLE 1:1

ORIGINAL

Rev.	Date	Designer	Modifications	Internal Validation	Quality Validation
1	30/11/2011	BOUJMADA	Mise à jour cotations, tolérances générales, normes et mise au format SW		
0	30/09/2008	RANDAZZO	Creation		

Dessinateur : RANDAZZO Date : 30/09/2008	Visa : Fred Danchin PROMEPLA Date : 26 06 12.	Echelle : 3:1 Unités : mm, °, grs	Tolérances générales : Js15
Matière : LDPE		Normes : ISO UNI EN 20286/2	
Code matière : M0001		P. 1 / 1	
Référence : CDA03030 Désignation : PROTECTEUR PE ETANCHE POUR RACCORD DE DIALYSE FEMELLE		Révision : 1	PROMEPLA FOR035-0

Propriété PROMEPLA - Usage Interne - Ne peut être reproduit ou diffusé sans autorisation
Le Copori - 9, avenue Albert II - MC 98000 MONACO - Phone : + 377.97.98.42.32 - Fax : + 377.92.05.61.50
http://www.promepla.com