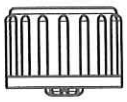

ECHELLE 1:1

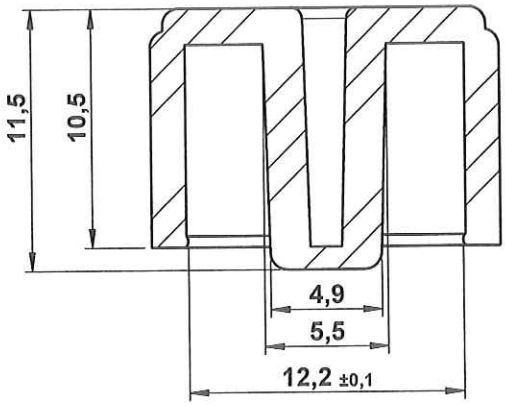

COUPE A-A

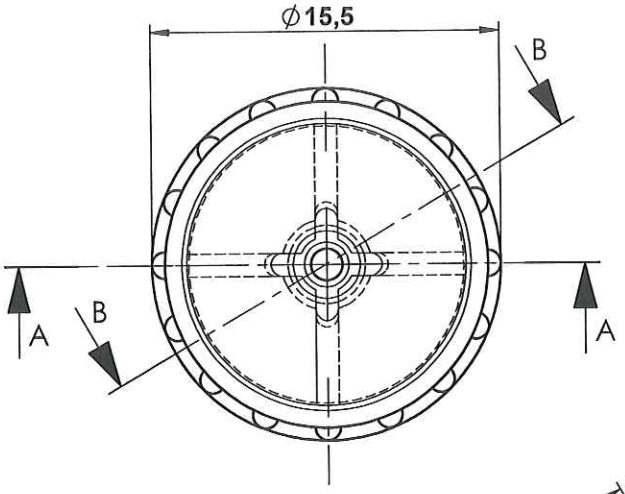

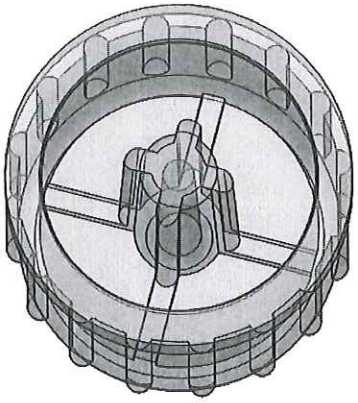

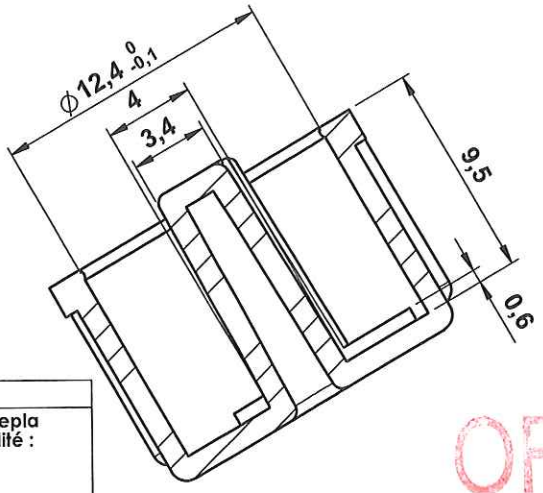

COUPE B-B

ORIGINAL

APPROBATION / APPROVAL		
Client / Customer :	Promepla Resp. BE : DANCHIN F. 09.01.15	Promepla Qualité :
Nom, date et signature		

Rev.	Date	Designer	Modifications	N° Fiche FOR073 ou FOR021
0	08/02/2013	WETLEY	Creation	FOR073 : 7603

Normes :		
Matière : PEBD	P. 1 / 1	Echelle : 3:1
Code matière : M0075	Revision : 0	Format : A4
Reference : CCC06030 Designation : PROTECTEUR PE NON ETANCHE POUR RACCORD DE DIALYSE FEMELLE	Tolérances générales :	Unités : mm, °, grs PROMEPLA FOR035-1

Propriété PROMEPLA - Usage Interne - Ne peut être reproduit ou diffusé sans autorisation
Le Copori - 9, avenue Albert II - MC 98000 MONACO - Phone : + 377.97.98.42.32 - Fax : + 377.92.05.61.50
http://www.promepla.com