ORIGINAL

ECHELLE 1:1

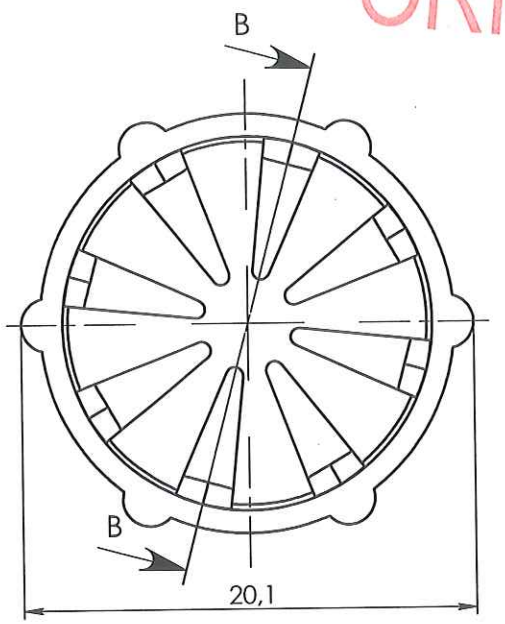

COUPE B-B

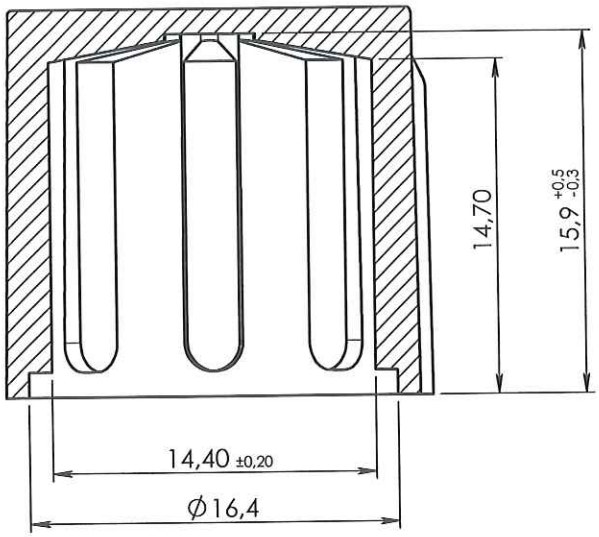

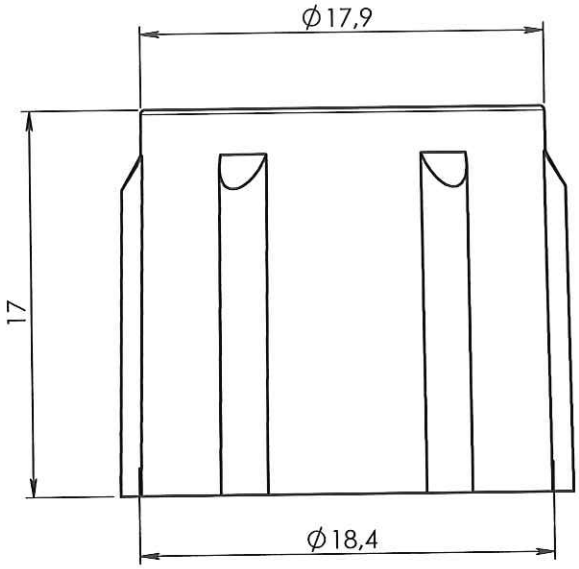

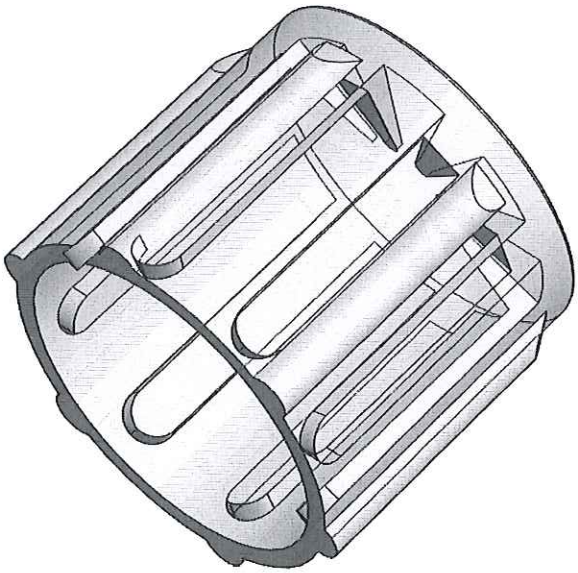

Rev.	Date	Designer	Modifications	Internal Validation	Quality Validation
1	28/11/2011	BOUJMADA	Mise à jour tolérances générales et mise au format SW		
0	05/05/2000	PASSEROTTI	Creation		

Dessinateur : PASSEROTTI Date : 05/05/2000	Visa : Fred Jouchin PROMEPLA Date : 26 06 12	Echelle : 3:1 Unités : mm, °, grs	Tolérances générales : Js15
Matière : LDPE		Normes : ISO UNI 6387	
Code matière : M0001		P. 1 / 1	
Référence : CCA05030 Désignation : PROTECTEUR PE NON ETANCHE POUR RACCORD TYPE "HANSEN"		Révision : 1	PROMEPLA FOR035-0

Propriété PROMEPLA - Usage Interne - Ne peut être reproduit ou diffusé sans autorisation
Le Copori - 9, avenue Albert II - MC 98000 MONACO - Phone : + 377.97.98.42.32 - Fax : + 377.92.05.61.50
http://www.promepla.com