ECHELLE 1:1

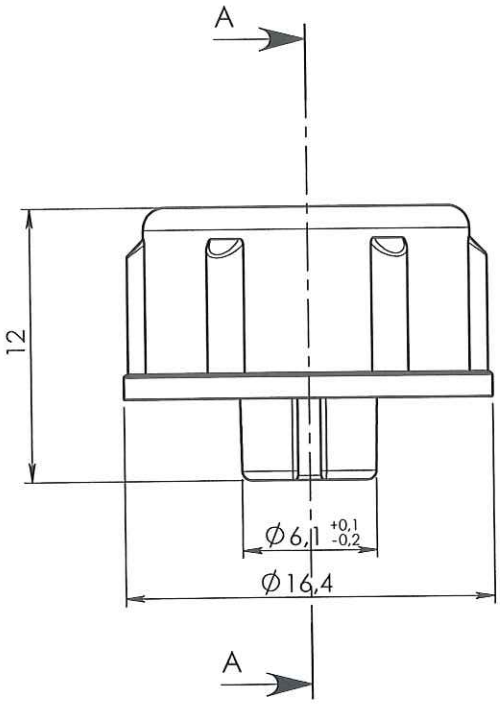


COUPE A-A

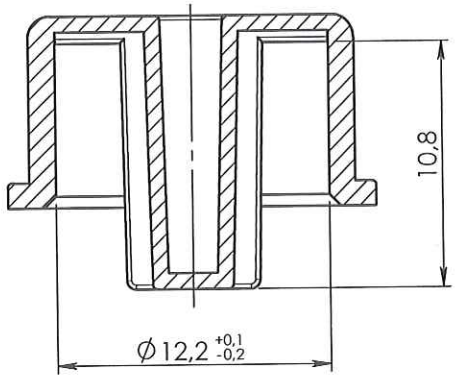


ORIGINAL

| Rev. | Date | Designer | Modifications | Internal Validation | Quality Validation |
|---|---|---|---|---|---|
| 1 | 25/11/2011 | BOUJMADA | Rajout code matière M0860, mise à jour désignation, normes, cotations et mise au format SW | | |
| 0 | 29/09/2004 | BRUNEL | Creation | | |

| | | | |
|---|---|---|---|
| Dessinateur : BRUNEL<br>Date : 29/09/2004 | Visa : Fred Jaochim PROMEPLA<br>Date : 26 06 12 | Echelle : 3:1<br>Unités : mm, °, grs | Tolérances générales : js15 |
| Matière : LDPE + colorant rouge | | Normes : ISO UNI EN 20286/2 | |
| Code matière : M0001+M0860 | | P. 1 / 1 | |
| Référence : CCA02031<br>Désignation :<br>PROTECTEUR PE ROUGE NON ETANCHE POUR RACCORD DE DIALYSE FEMELLE | | Révision : 1 | PROMEPLA<br>FOR035-0 |

Propriété PROMEPLA - Usage Interne - Ne peut être reproduit ou diffusé sans autorisation
Le Copori - 9, avenue Albert II - MC 98000 MONACO - Phone : + 377.97.98.42.32 - Fax : + 377.92.05.61.50
http://www.promepla.com